VIVAX

Works best with *life*.

IM-122T

IM-123B

HR
Upute za uporabu
Jamstveni list **/** Servisna mjesta

BIH
Korisničko uputstvo
Garantni list **/** Servisna mjesta

SR
Korisničko uputstvo
Informacije potrošačima **/** Servisna mesta

CG
Korisničko uputstvo
Izjava o saobraznosti / Servisna mjesta

MK
Упатство за употреба
Гарантен лист / Сервисни места

AL
Udhëzime për shfrytëzim
Fletë garancie / Serviset e autorizuara

SLO
Navodila za uporabo
Garancijski list / Servisna mesta

EN
User manual

VIVAX

Works best with *life*.

IM-122T
IM-123B

HR
Upute za uporabu
Jamstveni list / Servisna mjesta

BIH
Korisničko uputstvo
Garantni list / Servisna mjesta

CG
Korisničko uputstvo
Izjava o saobraznosti / Servisna mjesta

LEDOMAT

Važno je da prije uporabe prijenosnog ledomata u potpunosti pročitate ove upute te ih sačuvate na sigurnom mjestu za buduće savjete.

SADRŽAJ

VAŽNA SIGURNOSNA UPOZORENJA..... 3
UPOZNAVANJE S UREĐAJEM 8
UPORABA I ODRŽAVANJE 10
RASPAKIRAVANJE LEDOMATA 10
UKLJUČIVANJE LEDOMATA..... 10
UPORABA 11
ČIŠĆENJE I ODRŽAVANJE 11
OTKLANJANJE PROBLEMA..... 12
TEHNIČKE SPECIFIKACIJE 13
ODLAGANJE STAROG UREĐAJA, IZJAVA O SUKLD 13

VAŽNA SIGURNOSNA UPOZORENJA

Vaša sigurnost i sigurnost drugih osoba su vrlo važne.
U ovoj uputi i na uređaju navedene su važna sigurnosna upozorenja i upute kojih se trebate pridržavati.
Uvijek pročitajte i pridržavajte se svih sigurnosnih uputa i upozorenja.
Ovo je sigurnosni simbol upozorenja:

Uz sve sigurnosne poruke biti će prikazan simbol upozorenja te riječi „DANGER“ -“OPASNOST” ili „WARNING“ - “UPOZORENJE”.

DANGER

WARNING

Možete se izložiti opasnosti ozbiljnih ozljeda koje mogu biti opasne po život ukoliko ne slijedite ili se ne pridržavate sigurnosnih upozorenja i naputaka danih u ovim uputama.

U ovoj uputi biti će opisane sve potencijalne opasnosti i navedene mjere kako izbjeći takve opasnosti i spriječiti potencijalne ozljede, te će biti opisano što se može dogoditi ukoliko se ne pridržavate uputa i upozorenja.
Prilikom uporabe električnih uređaja uvijek se treba pridržavati osnovnih sigurnosnih predostrožnosti kako bi se smanjio rizik od požara, strujnog udara, osobnih ozljeda ili oštećenja uređaja ili imovine. Prije uporabe uređaja u potpunosti pročitajte upute za uporabu te ih pohranite na znano mjesto za slučaj ponovne potrebe. Ukoliko prodajete ili poklanjate uređaj, obavezni priložite i ove upute.

UPOZORENJE: Držite otvore za ventilaciju uređaja slobodnim i bez prepreka.

UPOZORENJE: Nemojte oštećivati instalaciju hlađenja.

UPOZORENJE: Nemojte za odmrzavanje i uklanjanje leda koristiti električne uređaje ili grijalice, sprejeve za odmrzavanje ili oštre predmete, osim ukoliko nisu preporučeni od strane proizvođača.

UPOZORENJE: Ukoliko uređaj ne koristite, te prije korisničkog održavanja ili čišćenja obavezno odspojite hladnjak sa električnog napajanja.

UPOZORENJE: Ako je kabel napajanja oštećen, mora ga zamijeniti proizvođač, serviser ili druga kvalificirana osoba kako bi se izbjegle potencijalno opasne situacije i električni udar.

UPOZORENJE: Molimo vas da stari istrošeni uređaj zbrinete u skladu s lokalnim propisima za zbrinjavanje uređaja sa lako zapaljivim plinovima i izolacijom. Ukoliko uređaj sadrži vrata sa bravom, obavezno uklonite vrata i bravu kako bi se spriječilo zaključavanje uređaja i neželjene situacije.

Ovaj uređaj sadrži rashladni plin R600a i izolaciju od Cyclopentana. Vrsta i količina plina naznačena je na naljepnici na uređaju. Plin je potpuno ekološki prihvatljiv, R600 je prirodni plin, te je potpuno bezopasan, ali zapaljiv. Prilikom transporta i instaliranja uređaja, pripazite da ne dođe do oštećenja niti jednog dijela (komponente) uređaja. Ukoliko dođe do oštećenja, izbjegavajte otvoreni plamen ili izlaganje uređaja vrućim izvorima, te odmah dobro prozračite prostoriju u kojoj je uređaj smješten. Ne odspajajte uređaj ili druge električne aparate s obzirom da iskra može izazvati požar. Popravak i održavanje uređaja mora biti provedeno od strane profesionalnog i ovlaštenog servisa

CAUTION
Risk of fire!

- Ne koristite uređaj za skladištenje eksplozivnih tvari kao što su aerosolne limenke ili posude koje sadrže zapaljiva sredstva jer to može izazvati oštećenje uređaja ili požar.
- Osigurajte da napon utičnice odgovara naponu i frekvenciji uređaja, koji su navedeni na pločici na uređaju
- Ovaj uređaj namijenjen je isključivo za uporabu u kućanstvu i slične namjene kao što su:
  - Kuhinjski prostori za djelatnike u prodavaonicama, uredima i drugim radnim prostorima
  - Ugostiteljski objekti kao što su sobe u hotelima, motelima i druge smještajne prostorije.
  - “Bed and breakfast” (spavanje s doručkom) smještajni prostori.
  - Ketering i slični ne iznajmljujući uslužni servisi

  Uređaj je namijenjen isključivo za izradu kocki leda. Uređaj nije namijenjen za profesionalnu uporabu.
- Nemojte koristiti dodatke/nastavke koji nisu odobreni od strane proizvođača kako ne bi došlo do izbijanja požara, električnog udara ili ozljeđivanja
- Nemojte koristiti uređaj ukoliko je kabel napajanja oštećen. Ukoliko je kabel napajanja oštećen treba ga zamijeniti proizvođač, ovlašteni servis ili stručna kvalificirana osoba kako bi se izbjegla opasnost od strujnog udara ili požara. Ledomat treba postaviti tako da je utikač uvijek dostupan. Uključujte uređaj isključivo u ispravno uzemljene utičnice napajanja. U istu utičnicu napajanja nemojte uključivati druge uređaje. Provjerite da li je utikač u potpunosti i pravilno umetnut u utičnicu.
- Ne postavljajte kabel napajanja preko tepiha ili drugih toplinskih izolatora. Ne prekrivajte i ne presavijajte kabel napajanja. Držite kabel dalje od mjesta gdje se po njemu može gaziti, pritiskati ili gnječiti. Nemojte uranjati kabel napajanja u vodu. Kabel napajanja ne smije visjeti s ruba stola, radne površine, te ne smije dodirivati vruće površine.

- Uređaj smiju koristiti djeca od 8 godina i starija i osobe sa smanjenim fizičkim, osjetilnim ili mentalnim sposobnostima ili nedostatkom iskustva i znanja, ako su pod nadzorom ili ako ih je odgovorna osoba uputila u sigurno korištenje aparata i ako su razumjela potencijalne opasnosti kojoj su izloženi za vrijeme uporabe uređaja.
- Djeca se ne smiju igrati uređajem
- Čišćenje i održavanje uređaja ne smiju vršiti djeca ukoliko nisu pod nadzorom.
- Uređaj nije namijenjen za rad pomoću vanjskog tajmera ili zasebnog sustava daljinske kontrole.
- Uređaj uvijek odspojite sa napajanja ukoliko ga ne koristite ili ukoliko želite provesti korisničko održavanje i čišćenje.
- Ne preporuča se uporaba produžnih kabela jer to može preopteretiti instalaciju i dovesti do požara. Ukoliko morate koristiti produžni kabel koristite produžni kabel minimalnog presjeka od najmanje 0.75mm^2 i minimalne nazivne snage od 16A/250V~.
- Uvijek pripazite na to da su vam ruke suhe prije izvlačenja utikača iz utičnice. Nikada ne povlačite utikač pomoću kabla.
- Prije čišćenja, popravka ili servisa, odspojite uređaj sa napajanja tako da izvučete utikač iz utičnice.
- Uređaj je namijenjen upotrebi u kućanstvu. Nemojte koristiti uređaj u bilo koju drugu svrhu. Uređaj nemojte koristiti u vozilima ili brodovima koji se kreću. Nije za vanjsku upotrebu. Nepravilno korištenje može uzrokovati nastanak ozljeda
- Kako biste se zaštitili od strujnog udara, uređaj nemojte uranjati u vodu ili drugu tekućinu, osim ako nije drukčije navedeno u uputama za čišćenje uređaja.

- Ne koristite uređaj na otvorenom prostoru. Postavite uređaj podalje od sunčeve svjetlosti, povećane vlage, prašine ili vibracija.
- Ostavite minimalno 10 mm razmaka između stražnje strane ledomata i zida., te minimalno 10mm razmaka sa svake strane uređaja.
- Za spravljanje kocaka leda koristite isključivo pitku i čistu vodu.
- Nemojte čistiti uređaj nagrizajućim, abrazivnim ili zapaljivim tekućinama. Pare mogu rezultirati požarom, eksplozijom ili oštećenjem uređaja.
- Nemojte prevrtati uređaj. Nemojte premještati uređaj dok je uređaj u radu ili je uključen.
- Ukoliko se ledomat unese iz hladnog ili vlažnog prostora u zatvoren prostor, prije uključenja u utičnicu napajanja ostavite uređaj nekoliko sati da se zagrije do sobne temperature.
- Kako bi se izbjegle neželjene situacije zbog prevrtanja ili pada, uređaj uvijek postavite na ravnu, čvrstu i stabilnu podlogu.

UPOZORENJE: Uređaj mora biti uzemljen.

VAŽNO: Vodiči unutar kabela napajanja obojani su na sljedeći način:

Zelena ili zelena sa žutom trakom:	Uzemljenje:
Plava:	Nula
Smeđa:	Faza

UPOZNAVANJE S UREĐAJEM

Dijelovi: **1.** Lopatica za led.
2. Senzor napunjenosti ledom
3. Košara za led
4. Gornji poklopac sa prozirnim oknom
5. Izlaz za zrak
6. Odvod vode: sa prednje donje strane uređaja.
7. MAKSIMALNA RAZINA VODE: ---------- ▼---------

Kako biste vidjeli oznaku razine vode uklonite košaru za led.

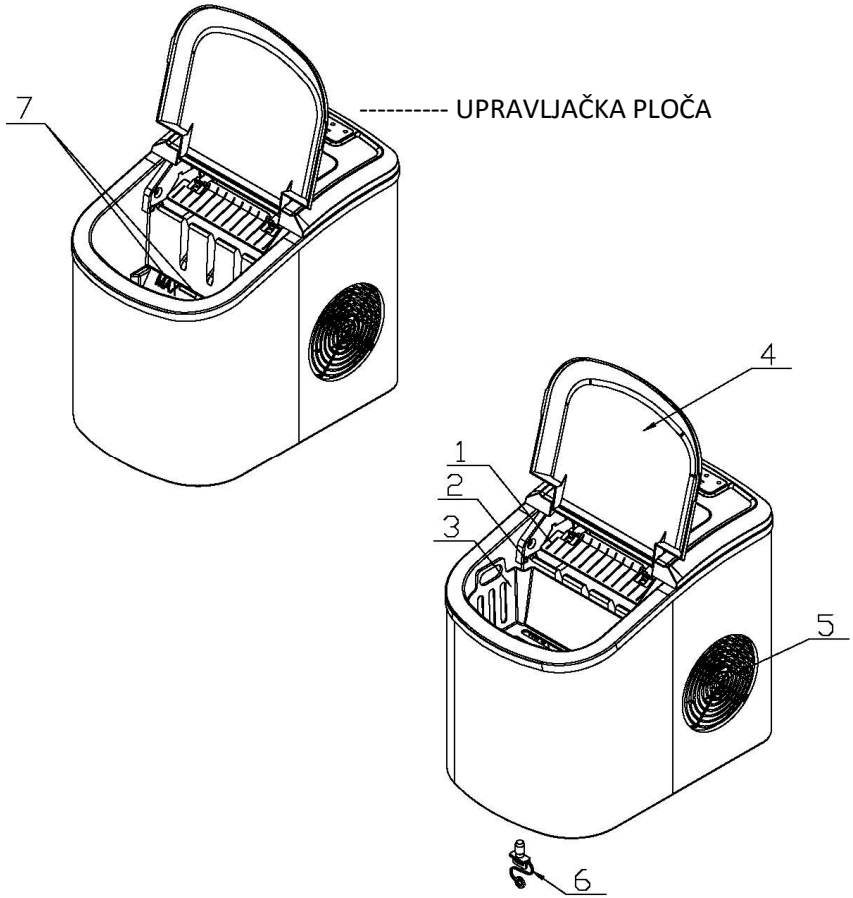

Upravljačka ploča i funkcije

Upravljačka ploča:

A. Prikazuje odabranu veličinu kocaka leda: (S): Mala
(L): Velika.

B. Indikator rada
C. Oznaka da je spremnik kocki leda pun
D. Oznaka nedostatka vode u spremniku
E. Tipka za uključenje/isključenje uređaja.
F. Tika za odabir veličine kocaka leda.

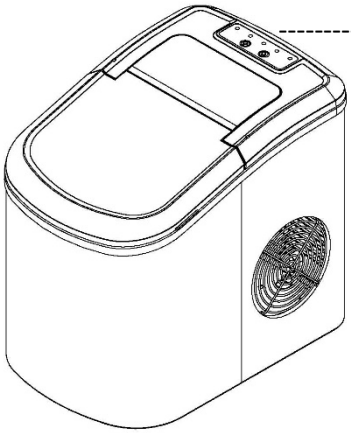

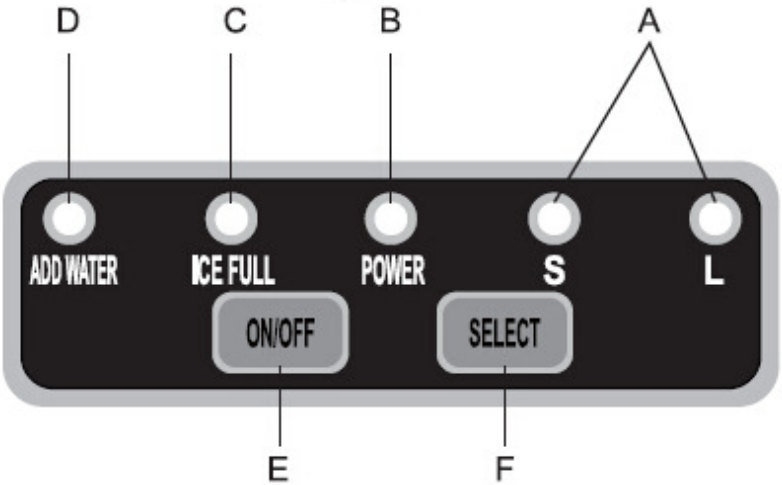

UPORABA I ODRŽAVANJE

RASPAKIRAVANJE

1. Uklonite vanjsku i unutarnju ambalažu. Prvo provjerite jesu li priloženi svi dodaci. Ukoliko koji od dodataka nedostaje molimo kontaktirajte dobavljača.
2. Uklonite ljepljive trake koje učvršćuju lopaticu za led, košaru za led i žlicu za led. Očistite spremnik i košaru za led.
3. Postavite ledomat na ravnu površinu zaštićenu od izravne sunčeve svjetlosti i drugih izvora topline (npr.: štednjaka, peći, radijatora). Ostavite minimalno 10 mm razmaka sa stražnje i bočnih strana ledomata i zida.
4. Prije uključenja ledomata na napajanje pričekajte jedan sat da se slegne sredstvo za hlađenje.
5. Uređaj treba postaviti tako da utikač napajanja bude uvijek dostupan.

UKLJUČIVANJE

OPASNOST

Neispravna uporaba neuzemljenog utikača može rezultirati rizikom od strujnog udara. Ukoliko je strujni kabel oštećen molimo kontaktirajte ovlašteni servis.

1. Ovaj uređaj bi zbog Vaše sigurnosti trebao biti ispravno uzemljen. Kabel napajanja ovog uređaja je opremljen utikačem za uzemljenjem koji odgovara standardnim uzemljenim utičnicama, kako bi se smanjila opasnost od strujnog udara.
2. Uključite uređaj u samostalnu, ispravno instaliranu, uzemljenu utičnicu. Nipošto nemojte uklanjati uzemljenje utikača. Sva pitanja vezana uz napajanje i/ili uzemljenje treba uputiti kvalificiranom električaru.
3. Ovaj uređaj zahtijeva standardnu utičnicu napona 220-240V, 50Hz sa odgovarajućim uzemljenjem.

UPORABA LEDOMATA

1. Otvorite poklopac, uklonite košaru za led te ulijte vodu u spremnik.
2. Pazite da je razina vode ispod oznake za maksimalnu razinu.
3. Za pokretanje ciklusa pravljenja kocaka leda, pritisnite tipku “Power” na upravljačkoj ploči.
4. Ukoliko je sobna temperatura niža od 15°C, preporuča se odabir male veličine kocaka kako bi se izbjeglo međusobno lijepljenje kocki leda.
5. Ciklus pravljenja kocaka traje 6 do 13 minuta, ovisno o odabranoj veličini kocaka leda i ambijentalnoj temperaturi. Preporučena sobna temperatura za pravljenje kosci leda je u rasponu od 10°C do 43°C
6. Ukoliko pumpa za vodu ne može ubrizgavati vodu ledomat će automatski prestati s radom te će se uključiti indikator za manjak vode. Prije ponovnog pokretanja pričekajte minimalno 3 minute da se sredstvo za hlađenje slegne.
7. Kada se uređaj napuni kockama leda te se uključi odgovarajući indikator uređaj će automatski prestati s radom.
   Upozorenje: Izravna sunčeva svjetlost ili jako umjetno svjetlo može uzrokovati neispravan rad „infared“ senzora. Ako uređaj ne prestaje sa radom iako kocke leda prekrivaju senzor, pomaknite uređaj na mjesto gdje nema direktne sunčeve svjetlosti ili jakog svjetla.
8. Vodu u spremniku mijenjajte svaka 24 sata kako biste osigurali razumnu razinu higijene. Ukoliko ne namjeravate koristiti uređaj neko vrijeme, ispustite svu preostalu vodu iz spremnika.

ČIŠĆENJE I ODRŽAVANJE LEDOMATA

Preporuča se da prije uporabe temeljito očistite ledomat.

1. Izvadite košaru za led.
2. Unutrašnjost očistite razrijeđenim deterdžentom, toplom vodom i mekom krpom.
3. Zatim vodom isperite unutarnje dijelove te ispustite vodu uklanjanjem poklopca sa odvoda na prednjoj donjoj strani uređaja.
4. Vanjsko kućište treba redovito čistiti otopinom blagog deterdženta i tople vode.
5. Unutrašnjost i vanjski dio osušite mekom krpom.
6. Ukoliko ne namjeravate koristiti ledomat dulje vrijeme u potpunosti ispustite vodu te osušite unutrašnjost uređaja.

OTKLANJANJE PROBLEMA

PROBLEM	MOGUĆI UZROK	RJEŠENJE
Svijetli indikator za dodavanje vode.	Nedostatak vode.	Isključite uređaj, ulijete vodu te ponovno uključite uređaj pritiskom tipke "**Power**".
Svijetli indikator da je uređaj pun kocki leda.	Košara za led je puna kocaka.	Uklonite led iz posude za led. **Kontinuiranim pritiskom tipke "Select" na 5 sekundi uređaj može napraviti 10 ciklusa čak i ukoliko je indikator uključen.**
Kocke leda su međusobno sljepljene.	Ciklus stvaranje leda je previše dug.	Isključite ledomat te ga ponovno uključite kada se kocke leda otope. Odaberite malu veličinu kocaka.
	Temperatura vode u unutarnjem spremniku je previše niska.	Zamijenite vodu. Temperatura vode mora biti u rasponu od 8°C - 32°C
Ciklus izrade kocki leda je normalan no kocke leda se ne izrađuju.	Ambijentalna temperatura ili temperatura vode u unutarnjem spremniku je previsoka.	Sobna temperatura bi trebala biti u rasponu 10-43°C, a temperatura vode u rasponu 8-32°C.
	Istječe sredstvo za hlađenje.	Kontaktirajte ovlašteni servis radi provjere.
	Cijev u sistemu za hlađenje je blokirana.	Kontaktirajte ovlašteni servis radi provjere.

TEHNIČKE KARAKTERISTIKE

Model	IM-122T/IM-123B
Tip zaštite	I
Klimatski tip	SN/N/ST/T
Napajanje	220-240V/50Hz
Struja za stvaranje leda	0.7A
Maksimalna struja	1.0A
Sredstvo za hlađenje	R600a/26g
Neto težina	7,3kg / 7,2kg
Izolacijsko sredstvo	C5H10
Kućište	Nehrđajući čelik / plastika
Potrošnja u isključenom modu (Off)	0,25 W
Potrošnja u modu pripravnosti (Standby)	N.A.

Prijateljski odnos prema okolišu

Proizvodi označeni ovim simbolom označavaju da proizzvod spade u grupu električne I elektroničke opreme (EE Proizvodi) te se ne smiju odlagati zajedno s kućnim ili glomaznim otpadom.

Ispravnim postupanjem, zbrinjavanjem i recikliranjem proizvoda, sprječavate potencijalne negativne posljedice na ljudsko zdravlje i okoliš, koji mogu nastati zbog neadekvatnoga zbrinjavanja ili bacanja ovog proizvoda.

Za više informacija o recikliranju i zbrinjavanju ovog proizvoda, molim kontaktirajte M SAN Grupu, vaš lokalni

ured za zbrinjavanje opasnog otpada ili vašu trgovinu gdje ste kupili proizvod.

Više informacija možete pronaći na www.elektrootpad.com i info@elektrootpad.com ili pozivom na broj 062 606 062.

EU izjava o sukladnosti

Ovaj uređaj proizveden je u skladu sa važećim Europskim normama I u skladu je sa svim važečim Direktivama I Regulativama.

EU Izjavu o sukladnosti možete preuzeti sa slijedećeg linka:
www.msan.hr/dokumentacijaartiklala

VIVAX

Works best with *life*.

IM-122T
IM-123B

SR
Uputstva za upotrebu
Jamstveni list / Servisna mjesta

BIH
Korisničko uputstvo
Garantni list / Servisna mjesta

CG
Korisničko uputstvo
Izjava o saobraznosti / Servisna mjesta

LEDOMAT

Važno je da pre upotrebe prenosnog ledomata u potpunosti pročitate ova uputstva te ih sačuvate na sigurnom mestu za buduće savetovanje.

SADRŽAJ

VAŽNA SIGURNOSNA UPOZORENJA..... 3
UPOZNAVANJE S UREĐAJEM 8
UPOTREBA I ODRŽAVANJE 10
RASPAKIVANJE LEDOMATA 10
UKLJUČIVANJE LEDOMATA..... 10
UPOTREBA 11
ČIŠĆENJE I ODRŽAVANJE 11
OTKLANJANJE PROBLEMA..... 12
TEHNIČKE SPECIFIKACIJE 13
ODLAGANJE STAROG UREĐAJA, IZJAVA O USKL. 13

VAŽNA SIGURNOSNA UPOZORENJA

Vaša sigurnost i sigurnost drugih osoba su vrlo važne.
U ovom uputstvu i na uređaju navedena su važna sigurnosna upozorenja i uputstva kojih trebate da se pridržavate.
Uvek pročitajte i pridržavajte se svih sigurnosnih uputstava i upozorenja.
Ovo je sigurnosni simbol upozorenja:

Uz sve sigurnosne poruke biti će prikazan simbol upozorenja te reči DANGER -“OPASNOST” ili WARNING - “UPOZORENJE”.

DANGER

WARNING

Možete da se izložite opasnosti ozbiljnih ozleda koje mogu biti opasne po život ako ne sledite ili se ne pridržavate sigurnosnih upozorenja i uputstava danih u ovom priručniku.

U ovom uputstvu biti će opisane sve potencijalne opasnosti i navedene mere da bi takve opasnosti izbegli i sprečili, te će biti opisano što može da se dogodi ako se ne pridržavate uputstava i upozorenja.
Prilikom upotrebe električnih uređaja uvek treba da se pridržavate osnovnih sigurnosnih pravila da bi se smanjio rizik od požara, strujnog udara, ličnih ozleda ili oštećenja uređaja ili imovine. Pre upotrebe uređaja u potpunosti pročitajte uputstva te ih odložite na znano mesto za slučaj ponovne potrebe. Ukoliko prodajete ili poklanjate uređaj, obavezni dajte i ova uputstva.

UPOZORENJE: Držite otvore za ventilaciju uređaja slobodnim i bez zapreka.

UPOZORENJE: Nemojte da oštečujete instalaciju hlađenja.

UPOZORENJE: Nemojte da za odmrzavanje i uklanjanje leda koristite električne uređaje ili grejalice, sprejeve za odmrzavanje ili oštre predmete, osim ako nisu preporučeni od strane proizvođača.

UPOZORENJE: Ako uređaj ne koristite, te pre korisničkog održavanja ili čišćenja obavezno odspojite uređaj sa električnog napajanja.

UPOZORENJE: Ako je kabl napajanja oštećen, mora da ga zameni proizvođač, serviser ili druga kvalifikovana osoba da bi se izbegle potencijalno opasne situacije i električni udar.

UPOZORENJE: Molimo vas da stari i istrošeni uređaj odbacite u skladu s lokalnim propisima za zbrinjavanje uređaja sa lako zapaljivim gasovima i izolacijom. Ukoliko uređaj poseduje vrata sa bravom, obavezno uklonite vrata i bravu da bi se sprečilo zaključavanje uređaja i neželjene situacije.

Ovaj uređaj sadrži rashladni gas R600a i izolaciju od Cyclopentana. Vrsta i količina gasa naznačena je na nalepnici na uređaju. Gas je potpuno ekološki prihvatljiv, prirodan, potpuno bezopasan ali i zapaljiv. Prilikom transporta i instaliranja uređaja, pripazite da ne dođe do oštećenja ni jednog dela (komponente) uređaja. Ukoliko dođe do oštećenja, izbegavajte otvoreni plamen ili izlaganje frižidera izvorima visoke temperature i odmah dobro provetrite prostoriju u kojoj je uređaj smešten. Ne isključujte kabl frižidera ili drugih električnih aparata jer varnica može da izazove požar. Popravak i održavanje uređaja mora da se provede od strane profesionalnog i ovlašćenog servisa.

CAUTION
Risk of fire!

- Ne upotrebljavate frižider za čuvanje eksplozivnih supstanci kao što su aerosolne limenke ili posude koje sadrže zapaljiva sredstva jer to može da izazove oštećenje frižidera ili požar..
- Obezbedite da napon utičnice odgovara naponu i frekvenciji uređaja, koji su navedeni na pločici na uređaju
- Ovaj uređaj namenjen je isključivo za upotrebu u domaćinstvu i slične namene kao što su:
  - Kuhinjski prostori za delatnike u prodavnicama, uredima i drugim radnim prostorima
  - Ugostiteljski objekti kao što su sobe u hotelima, motelima i druge smeštajne prostorije.
  - “Bed and breakfast” (spavanje s doručkom) smeštajni prostori.
  - Ketering i slični ne iznajmljujući uslužni servisi

  Uređaj je namenjen isključivo za izradu kocki leda. Uređaj nije namenjen za profesionalnu upotrebu.
- Nemojte da koristite dodatke/nastavke koji nisu odobreni od strane proizvođača da ne bi došlo do izbijanja požara, električnog udara ili ozleđivanja
- Nemojte da koristite uređaj ako je kabl napajanja oštećen. Ako je kabl napajanja oštećen, treba da ga zameni proizvođač, ovlašćeni servis ili stručna kvalifikovana osoba kako bi se izbegla opasnost od strujnog udara ili požara. Ledomat treba da se postavi tako da je utikač uvek dostupan. Uključujte uređaj isključivo u ispravno uzemljene utičnice napajanja. U istu utičnicu napajanja nemojte da uključujete druge uređaje. Proverite da li je utikač potpuno i pravilno umetnut u utičnicu.
- Ne postavljajte kabl napajanja preko sagova ili drugih toplotnih izolatora. Ne pokrivajte i ne presavijajte kabl napajanja. Držite kabl dalje od mesta gdje po njemu može da se gazi, pritišće ili gnječi. Nemojte da uranjate

kabl napajanja u vodu. Kabl napajanja ne sme da visi s ruba stola, radne površine, te ne sme da dodiruje vruće površine.

- Uređaj smeju da koriste deca od 8 godina i starija i osobe sa umanjenim fizičkim, ssnzornim ili mentalnim sposobnostima ili nedostatkom iskustva i znanja, ako su pod nadzorom ili ako ih je odgovorna osoba uputila u sigurno korišćenje aparata i ako su razumela potencijalne opasnosti kojima su izloženi za vreme upotrebe uređaja.
- Deca se ne smeju igrati uređajem
- Čišćenje i održavanje uređaja ne smeju da vrše deca ako nisu pod nadzorom.
- Uređaj nije namenjen za rad pomoću spoljnjeg tajmera ili odvojenog sustava daljinske kontrole.
- Uređaj uvek odspojite sa napajanja ako ga ne koristite ili ako želite da provedete korisničko održavanje i čišćenje.
- Ne preporuča se upotreba produžnih kablova jer to može da preoptereti instalaciju i dovede do požara. Ukoliko morate koristiti produžni kabl, koristite produžni kabl minimalnog preseka od najmanje 0.75mm^2 i minimalne nazivne snage od 16A/250V~.
- Uvek pripazite na to da su vam ruke suve pre izvlačenja utikača iz utičnice. Nikada ne povlačite utikač pomoću kabla.
- Pre čišćenja, popravke ili servisa, odspojite uređaj sa napajanja tako da izvučete utikač iz utičnice.
- Uređaj je namenjen upotrebi u kućanstvu. Nemojte da koristite uređaj u bilo koju drugu svrhu. Uređaj nemojte koristiti u vozilima ili brodovima koji se kreću. Nije za spoljnu upotrebu. Nepravilno korišćenje može da uzrokuje nastanak ozleda
- Kako biste se zaštitili od strujnog udara, uređaj nemojte da uranjate u vodu ili druge tećnosti, osim ako nije drukčije navedeno u uputstvima za čišćenje uređaja.

- Ne koristite uređaj na otvorenom prostoru. Postavite uređaj dalje od sunčeve svetlosti, povećane vlage, prašine ili vibracija.
- Ostavite minimalno 10 mm razmaka između zadnje strane ledomata i zida., te minimalno 10mm razmaka sa svake strane uređaja.
- Za pravljenje kocaka leda koristite isključivo pijaću i čistu vodu. Nemojte čistiti uređaj nagrizajućim, abrazivnim ili zapaljivim tečnostima. Pare mogu rezultirati požarom, eksplozijom ili oštećenjem uređaja. Nemojte prevrtati uređaj.
- Nemojte premeštati uređaj dok je uređaj u radu ili je uključen.
- Ukoliko se ledomat unese iz hladnog ili vlažnog prostora u zatvoren prostor, pre uključenja u utičnicu napajanja ostavite uređaj nekoliko sati da se zagreje do sobne temperature.
- Kako bi se izbegle neželjene situacije zbog prevrtanja ili pada, uređaj uvek postavite na ravnu, čvrstu i stabilnu podlogu.

UPOZORENJE: Uređaj mora biti uzemljen.

VAŽNO: Vodiči unutar kabla napajanja obojani su na sledeći način:

Zelena ili zelena sa žutom trakom:	Uzemljenje:
Plava:	Nula
Smeđa:	Faza

UPOZNAVANJE S UREĐAJEM

Dijelovi: **1.** Lopatica za led.
2. Senzor napunjenosti ledom
3. Korpa za led
4. Gornji poklopac sa prozirnim prozorom
5. Izlaz za vazduh
6. Poklopac odvoda za vodu: sa prednje donje strane uređaja
7. MAKSIMALNI NIVO VODE: ---------- ▼---------

Da biste videli oznaku nivoa vode uklonite korpu za led.

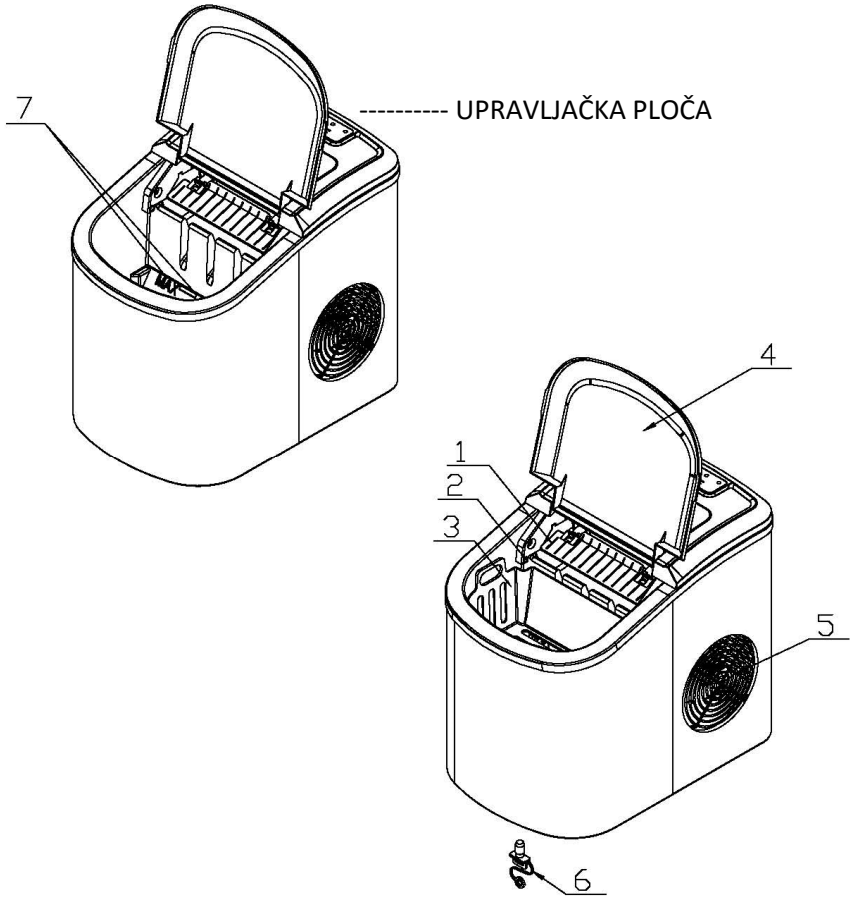

Upravljačka ploča i funkcije

Upravljačka ploča:

A. Prikazuje odabranu veličinu kocaka leda: (S): Mala
(L): Velika.

B. Indikator rada
C. Oznaka da je rezervoar kocki leda pun
D. Oznaka nedostatka vode u rezervoaru
E. Dugme za uključenje/isključenje uređaja.
F. Dugme za odabir veličine kocaka leda.

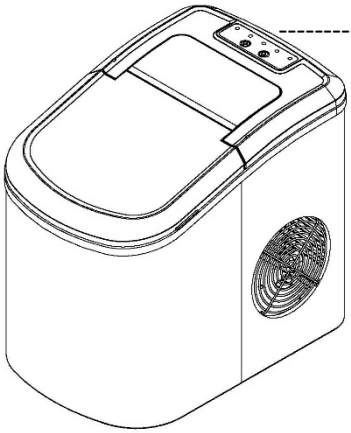

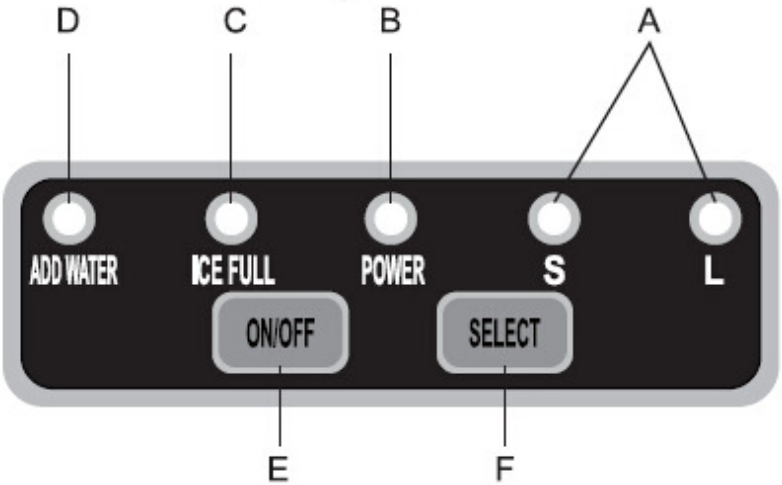

UPOTREBA I ODRŽAVANJE

RASPAKIVANJE

1. Uklonite spoljne i unutrašnje pakovanje i ambalažu. Prvo proverite da li su priloženi svi dodaci. Ukoliko koji od dodataka nedostaje molimo kontaktirajte dobavljača.
2. Uklonite lepljive trake koje učvršćuju lopaticu za led, korpu za led i žlicu za led. Očistite rezervoar i korpu za led.
3. Postavite ledomat na ravnu površinu zaštićenu od izravne sunčeve svetlosti i drugih izvora toplote (npr.: šporeta, peći, radijatora). Ostavite minimalno 10 mm razmaka sa zadnje i bočnih strana ledomata i zida.
4. Pre uključenja ledomata na napajanje sačekajte jedan čas da se slegne sredstvo za hlađenje.
5. Uređaj treba da se smesti tako da utikač napajanja bude uvek dostupan.

UKLJUČIVANJE

OPASNOST

Neispravna upotreba neuzemljenog utikača može da dovede do strujnog udara. Ukoliko je strujni kabl oštećen molimo kontaktirajte ovlašćeni servis.

1. Ovaj uređaj zbog Vaše sigurnosti treba da bude ispravno uzemljen. Kabl napajanja ovog uređaja je opremljen utikačem za uzemljenjem koji odgovara standardnim uzemljenim utičnicama, kako bi se smanjila opasnost od strujnog udara.
2. Uključite uređaj u samostalnu, ispravno instaliranu, uzemljenu utičnicu. Nipošto nemojte da uklanjate uzemljenje utikača. Sva pitanja vezana uz napajanje i/ili uzemljenje treba da se upute kvalifikovanom električaru.
3. Ovaj uređaj zahteva standardnu utičnicu napona 220-240V, 50Hz sa odgovarajućim uzemljenjem.

UPOTREBA LEDOMATA

1. Otvorite poklopac, uklonite korpu za led te uspite vodu u rezervoar.
2. Pazite da je nivo vode ispod oznake za maksimalni nivo.
3. Za pokretanje ciklusa izrade kocaka leda, pritisnite dugme "**Power**" na upravljačkoj ploči.
4. Ako je sobna temperatura niža od 15°C, preporuča se odabir male veličine kocaka da bi se izbeglo međusobno lepljenje kocki leda.
5. Ciklus pravljenja kocaka traje 6 do 13 minuta, ovisno o odabranoj veličini kocke leda i ambijentalnoj temperaturi. Preporučena sobna temperatura za pravljenje kocki leda je u rasponu od 10°C do 43°C
6. Ukoliko pumpa za vodu ne može da ubrizga vodu, ledomat će automatski da prestane s radom te će se uključiti indikator za manjak vode. Pre ponovnog pokretanja sačekajte minimalno 3 minuta da se sredstvo za hlađenje slegne.
7. Kada se uređaj napuni kockama leda te se uključi odgovarajući indikator, uređaj će automatski da prestane s radom.
   Upozorenje: Izravna sunčeva svetlost ili jako umetno svetlo može da uzrokuje neispravan rad „infared" senzora. Ako uređaj ne prestaje sa radom iako kocke leda prekrivaju senzor, pomerite uređaj na mesto gde nema direktne sunčeve svetlosti ili jakog svetla.
8. Vodu u rezervoaru menjajte svaka 24 časa da biste obezbedili razumnu razinu higijene. Ako ne nameravate da koristite uređaj neko vreme, ispustite svu preostalu vodu iz rezervoara.

ČIŠĆENJE I ODRŽAVANJE LEDOMATA

Preporuča se da pre upotrebe temeljito očistite ledomat.

1. Izvadite korpu za led.
2. Unutrašnjost očistite razređenim deterdžentom, toplom vodom i mekom krpom.
3. Zatim vodom isperite unutrašnje delove te ispustite vodu uklanjanjem poklopca sa odvoda na prednjoj donjoj strani uređaja.
4. Spoljne delove ledomata treba redovito čistiti otopinom blagog deterdženta i tople vode.
5. Unutrašnjost i spoljni deo osušite mekom krpom.
6. Ukoliko ne nameravate koristiti ledomat duže vreme u potpunosti ispustite vodu te osušite unutrašnjost uređaja.

OTKLANJANJE PROBLEMA

PROBLEM	MOGUĆI UZROK	REŠENJE
Svetli indikator za dodavanje vode.	Nedostatak vode.	Isključite uređaj, uspite vodu te ponovno uključite uređaj pritiskom na dugme “Power”.
Svetli indikator da je uređaj pun leda.	Košara za led je puna kocaka.	Uklonite led iz posude za led. **Kontinuiranim pritiskom na dugme “Select” na 5 sekundi uređaj može da napravi 10 ciklusa čak i ukoliko je indikator uključen.**
Kocke leda se međusobno lepe.	Ciklus izrade leda je previše dug.	Isključite ledomat te ga ponovno uključite kada se kocke leda otope. Odaberite malu veličinu kocaka.
	Temperatura vode u unutrašnjem rezervoaru je previše niska.	Zamenite vodu. Temperatura vode mora da bude u rasponu od 8°C-32°C
Ciklus pravljenja leda je normalan no kocke leda se ne izrađuju.	Ambijentalna temperatura ili temperatura vode u unutrašnjem rezervoaru je previsok.	Sobna temperatura bi trebala biti u rasponu 10-43°C, a temperatura vode u rasponu 8-32°C.
	Ističe sredstvo za hlađenje.	Dostavite uređaj na proveru u ovlašćeni servis.
	Cev u sistemu za hlađenje je blokirana.	Dostavite uređaj na proveru u ovlašćeni servis.

TEHNIČKE KARAKTERISTIKE

Model	IM-122T/IM-123B
Tip zaštite	I
Klimatski tip	SN/N/ST/T
Napajanje	220-240V/50Hz
Struja za stvaranje leda	0.7A
Maksimalna struja	1.0A
Sredstvo za hlađenje	R600a/26g
Neto težina	7.3kg / 7,2kg
Izolaciono sredstvo	C5H10
Kućište	Nehrđajući čelik/plastika
Potrošnja u isključenom režimu (Off)	0,25 W
Potrošnja u modu pripravnosti (Standby)	N.A.

ZAŠTITA OKOLINE I RECIKLAŽA

Proizvodi označeni ovim simbolom spadaju u grupu električne i elektronske opreme (EE proizvodi) i ne smeju da se bacaju zajedno sa uobičajenim kućnim otpadom.
Pravilnim postupanjem, zbrinjavanjem i recikliranjem proizvoda, sprečavate potencijalne negativne posledice na ljudsko zdravlje i okolinu, koje mogu da nastanu zbog neadekvatnog zbrinjavanja ili bacanja ovog proizvoda.
Za više informacija o recikliranju obratite se prodavcu ili najbližem centru za prikupljanje i reciklažu EE otpada.

EU IZJAVA O USKLAĐENOSTI

Ovaj uređaj proizveden je u skladu sa važećim evropskim normama i u skladu je sa svim važečim direktivama i regulativama. Za izjavu o usaglašenosti, kontaktujte:
KimTeh d.o.o., Viline vode bb, Slobodna zona Beograd L12/4, 11000 Beograd.
Telefon: 011 20 70 600, Fax: 011 2070 854 , 011 3313 596
E-mail: prodaja@kimtec.
Izjavu o usaglašenosti možete preuzeti sa sledećeg linka:
www.msan.hr/dokumentacijaartikala

VIVAX

Works best with *life*.

IM-122T

IM-123B

MK

Упатства за употреба

Гарантен лист / Список на сервиси

ЛЕДОМАТ

Важно е пред да започнете со користење на преносниот ледомат во целост да го прочитате ова упатство и да го сочвуате на сигурно место за во иднина.

СОДРЖИНА

ВАЖНИ СИГУРНОСНИ ПРЕДУПРЕД 3
ЗАПОЗНАВАЊЕ НА УРЕДОТ..... 8
КОРИСТЕЊЕ И ОДРЖУВАЊЕ 10
ВКЛУЧУВАЊЕ НА ЛЕДОМАТОТ 10
КОРИСТЕЊЕ НА ЛЕДОМАТОТ..... 11
ЧИСТЕЊЕ И ОДРЖУВАЊЕ НА ЛЕДОМАТ 11
ОТСТРАНУВАЊЕ НА ПРОБЛЕМИ..... 12
ТЕХНИЧКИ КАРАКТЕРИСТИКИ 13
ПРИЈАТЕЛСКИ ОДНОС КОН ОКОЛИНАТА 13

ВАЖНИ СИГУРНОСНИ ПРЕДУПРЕДУВАЊА

Вашата сигурност и сигурноста на другите лица се многу важни.

Во ова упатство и на уредот се наведени важни сигурнони предупредувања и упатства до кои треба да се придржувате.

Секогаш прочитајте ги и придржувате се до сигурносните предупредувања.

Ова е симбол на сигурносно предупредување:

Со оваа сигурносна порака ќе биде прикажан и симбол за предупредување со зборовите DANGER - “ОПАСНОСТ” или WARNING - “ПРЕДУПРЕДУВАЊЕ”.

DANGER

WARNING

Можете да се изложите на опасност од сериозни повреди кој можат да бидат опасни по живот доколку не ги следите или не се придржувате до сигурносните предупредувања во ова упатство.

Во ова упатство ќе бидат опишани сите потенциални опасности и наведени мерки за избегнување на истите и да се спречи потенциална повреда, ќе биде опишано што може да се случи доколку не се придржувате до упатствата и предупредувањата.

За време на користење на електричен уред секогаш треба да се придржувате до основните сигурносни предупредувања за да се намали ризикот од пожар, струен удар, повреда или оштетување на уредот или имотот. Пред да почнете да го користите уредот во

целост прочитајте го ова упатство и сочувајте го на познато место за во иднина. Доколку го продадете или поклоните уредот, задолжително приложете го и овој прирачник.

ПРЕДУПРЕДУВАЊЕ: Отворите за вентилација на уредот треба да бидат слободни и без препреки.

ПРЕДУПРЕДУВАЊЕ: Немојте да ја оштетите инсталацијата за ладење.

ПРЕДУПРЕДУВАЊЕ: Немојте за за одмрзнување и отстранување на лед да користите електрични уреди или греалки, спреј за одмрзнување или оштри предмети, освен ако не се препорачани од страна на производителот.

ПРЕДУПРЕДУВАЊЕ: Доколку уредот не го користите, пред корисничко одржување или чистење задолжително исклучете го ледоматот од напојување.

ПРЕДУПРЕДУВАЊЕ: Ако кабелот е оштетен, мора да го замени производителот, сервисерот или друга квалификувана личност за да се избегнат потенциално опасни ситуации и електричен удар.

ПРЕДУПРЕДУВАЊЕ: Ве молиме старите истрошени уреди да ги отстраните согласно со локалните прописи за згрижување на уреди со лесно запаливи плинови и изолација. ДОколку уредот содржи врата со брава, задолжително отстранете ја вратата за да се спречи заклучување на уредот и непосакувани ситуации.

Овој уред содржи плин за разладување R600a и изолација од Cyclopentana. Vrsta и количина на плин назначен на налепницата на уредот. Плинот е потполно еколошки прифатлив, R600 е природен плин и е безопасен, али запалив. За време на транспорт и инсталирање на уредот внимавајте да не дојде до оштетување на ниту еден дел (компонента) на уредот. Доколку дојде до оштетување, избегнувајте отворен оган или изложување

на уредот на топли извори, и веднаш побарајте излуфтирана просторија во која ќе го сместите уредот. Немојте да го одповрзувате уредот или другите електрични апарати со оглед дека една искра може да предизвика пожар. Поправката и одржувањето на уредот мора да биде извршено од страна на професионалец и овластен сервис.

CAUTION
Risk of fire!

- Немојте да го користите уредот за складирање на експлозивни направи како што е аеросолната лименка или садовите кој содржат запаливи средства бидејќи можете да го оштетите уредот или да предизвикате пожар.
- Осигурајте се дека напонот на штекерот одговара на напонот и фреквенцијата на уредот, кој се наведени на плочата на уредот.
- Овој уред е наменет исклучиво за користење во домаќинството и слични намени како што се:
  - Кујнски простори, фирми и други работни простори.
  - Угостителските објекти како што се собите во хотелите, мотелите и други места за смештај.
  - “Bed and breakfast” (појадок во кревет).
  - Кетеринг и слични не изнајмувачки услужни сервисни

  Уредот е наменет исклучиво за изработка на коцки лед. Уредот е наменет за профеисонално користење.
- Немојте да користите додатоци/продолжетоци кој се одобрени од страна на производителот за да не дојде до избивање на пожар, електричен удар или повреда.
- Немојте да го користите уредот доколку кабелот за напојување е оштетен. Доколку кабелот за напојување е оштетен заменете го кај производителот, овластен сервис или друго квалификувано лице за да избегнете опасност од струен удар или пожар. Вклучувајте го уредот во исклучиво правилно уземјен утикач. Во истиот утикач за напојување немојте да вклучувате

други уреди. Проверете дали утикачот во целост и правилно е ставен во штекер.

- Немојте да го поставувате кабелот за напојување преку тепих или други топлински извори. Немојте да го прекривате и виткате кабелот за напојување. Држете го кабелот подалеку од места каде што може да го згазите, притискате итн. Кабелот за напојување не смее да виси преку рабови од стол, работни површини и не смее да биде во контакт со топли површини.
- Уредот смее да го користат деца од 8 години и постари и лица со намалени физички, сетилни или ментални способности или недостаток на искуство и знаење, ако се под надзор или ако одговорното лице за нивната сигурност ги упатила како сигурно да го користат апаратот и ако ги разбрале потенциалните опасности на кој се изложени за време на користење на уредот.
- Децата не смеат да си играат со уредот.
- Чистење и одржување на уредот не смее да го извршува деца освен ако не се под надзор.
- Уредот не е наменет за работа со помош на надворешен тајмер или посебен систем за далечинско управување.
- Уредот секогаш исклучете го од напојување доколку нема да го користите или сакате да го чистите и одржувате.
- Не се препорачува користење на продолжен кабел бидејќи тоа може дополнотелно да ја оптерети инстсалацијата и да предизвика пожар. Доколку морате да користите продолжен кабел користите со минимален пресек од најмалку 0.75mm^2 и минимална моќ од 16A/250V~.
- Секогаш внимавајте рацете да ви бидат суви при извлекување на кабелот за напојување од штекер. Никогаш немојте да го вадите кабелот со повлекување на истиот.
- Пред чистење, поправка или сервис, исклучете го уредот од напојување така што ќе го извлечете утикачот од штекер.

- Уредот е наменет за користење во домаќинството. Немојте да користите уреди за било која друга цел. Уредот немојте да го користите во возила или бродови кој не се движат. Не е за надворешно користење. Неправилното користење може да предизвика повреда.
- За да се заштите од струен удар, уредот немојте да го потопувате во вода или во друга течност, освен ако другачие е наведено во упатството за чистење на уредот.
- Немојте да го користите уредот на отворен простор. Поставете го уредот подалеку од сончева светлина, висока влага, прашина или вибрации.
- Оставете минимално 10 mm простор помеѓу задната страна на ледоматот и ѕидот, и минимално 10 mm размак на секоја страна од уредот.
- За правање на коцки лед користите питка и чиста вода.
- Немојте да го чистите уредот со нагризувачи, абразиви и запаливи течности. Пареата може да резултира со пожар, експлозија или оштетување на уредот.
- Немојте да го превртувате уредот. Немојте да го преместувате уредот додека е во работен режим или е вклучен.
- Доколку ледоматот се внесе од ладен или влажен простор во затворен простор, пред вклучување во напојување оставете го уредот неколку саати да се прилагоди на собната температура.
- За да избегнете несакани ситуации заради превртување или пад, уредот секогаш поставувајте го на рамна, цврста и стабилна површина.

ПРЕДУПРЕДУВАЊЕ: Уредот мора да биде уземјен.

ВАЖНО: Жиците во кабелот за напојување се обоени на следниов начин:

Зелена или зелена со жолта трака:	Уземнјување:
Сина:	Нула
Кафена:	Фаза

ЗАПОЗНАВАЊЕ СО УРЕДОТ

Делови: **1.** Лажица за лед.
2. Сензор за наполенетост на лед
3. Кошница за лед
4. Горен поклопец со проширен прозор
5. Излез за воздух
6. Поклопец за одвод на вода: од предна долна страна на уредот
7. МАКСИМАЛНО НИВО НА ВОДА ---------- ▼--------

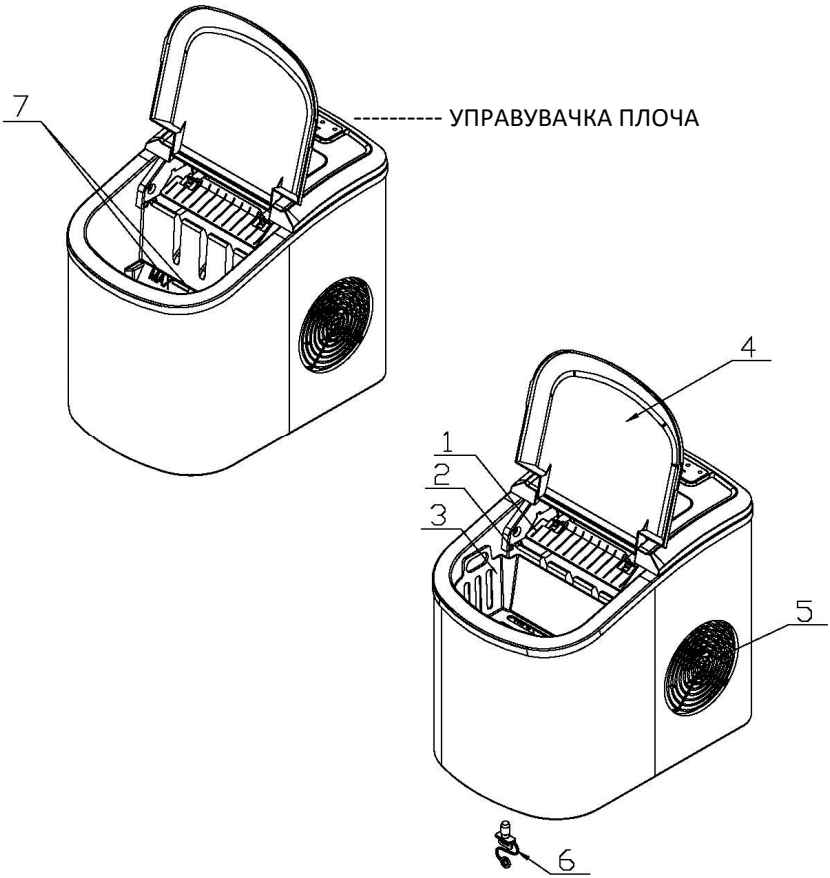

За да ја видите ознаката за ниво на вода отстранете ја кошницата за лед.

Управувачка плоча и функции

Управувачка плоча:

A. Ја прикажува одбраната големина на коцката лед:
(S): Мала
(L): Голема.

B. Индикатор за работа

C. Ознака дека спремникот за коцки на лед е полн

D. Ознака за недостаток на вода во спремникот

E. Копче за вклучување/исклучување на уредот.

F. Копче за бирање на големина на коцки лед.

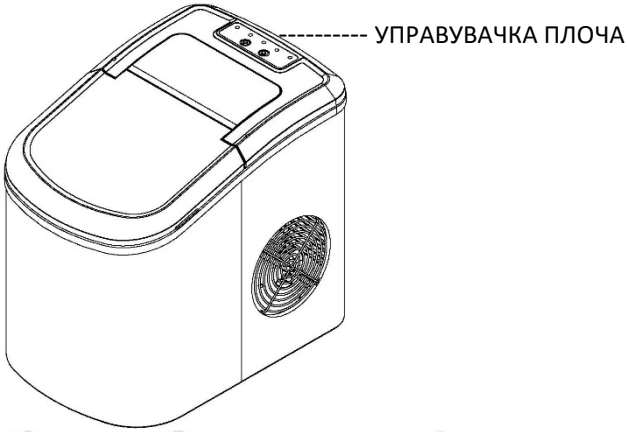

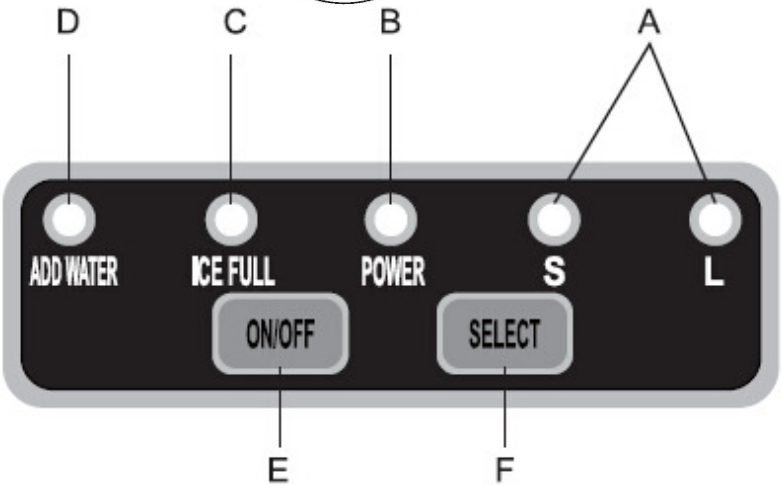

КОРИСТЕЊЕ И ОДРЖУВАЊЕ

РАСПАКУВАЊЕ НА ЛЕДОМАТОТ

1. Отстранете ја надворешната и внатрешната амбалажа. Прво проверете дали сите додатоци се тука. Доколку некој додаток недостасува контактирајте го добавувачот.
2. Отстранете ја лепливата лента која ја ја прицврстува лопатката за лед, кошницата за лед и лажицата за лед. Исчистите го спремникот и кошницата за лед.
3. Поставете го ледомоатот на рамна површина заштитена од директна сончева светлина и друг извор на топлина (пр. Фрижидер, печка, радијатор). Оставете минимално 10 mm протор помеѓу задните и страничните страни на ледоматот со ѕидот.
4. Пред вклучување на ледомоатот во напојување причекајте еден саат да почне да работи средството за ладење.
5. Уредот треба да го поставите така што струјникот утикач ќе биде ленос достапен.

ВКЛУЧУВАЊЕ НА ЛЕДОМАТОТ

ОПАСНОСТ

Неправилно користење, неуземјен утикач може да резултира со ризик од струен удар. Доколку струјниот кабел е оштетен ве молиме контактирајте го овластениот сервис.

1. Овој уред за Вашата сигурност треба да биде правилно уземјен. Кабелот за напојување на овој уред е опремен со утикач за уземјување кој одговара на стандардите за уземјување на утикачи, за да се намали опасноста од струен удар.
2. Вклучете го уредот во самостојна, правилно инсталирана и уземјен штекер. Немојте да го отстранувате уземјениот утикач. Сите прашања поврзани со напојувањето и/или уземјувањето треба да се консултирате со квалификуван електричар.
3. Овојо уред бара стандарден утикач за напон 220-240V, 50Hz со соодветно уземјување.

КОРИСТЕЊЕ НА ЛЕДОМАТОТ

1. Отворете го поклопецот, отстранете ја кошницата за лед и ставете вода во спремникот.
2. Внимавајте нивото на вода да е под ознаката за максимално ниво.
3. За стартување на циклусот правање на коцки лед, притиснете го копчето “Power” на управувачката плоча.
4. Доколку собната температура е пониска од 15°C, се препорачува бирање на мала големина на коцки за да се избегне меѓусебно лепење на коцките лед.
5. Циклусот правање на коцки трае 6 до 13 минути, зависно од одбраната големина на коцки лед и амбиентална температура. Препорачана собна температура за правење на коцки лед е во опсег од 10°C до 43°C
6. Доколку пумпата за вода не може да вбризгува вода ледоматот автоматски ќе престане да работи и ќе се вклучи индикаторот за недостаток на вода. Пред повторно стартување почекајте минимално 3 минути за средството за ладење на легне.
7. Кога уредот ќе се наполни со коци лед и ќе се вклучи соодветниот индикатор уредот автоматски ќе престане со работа.

Предупредување: Директна сончева светлина или силно светло може да предизвика работа на „инфраред“ сензорот. Ако уредот не престане со работа и ако коцките лед го прекриваат сензорот, поместете го уредот на место каде што нема да биде во контакт со директна сончева светлина или силно светло.

8. Водата во спремникот менувајте ја на секој 24 саати за да обезбедите разумно ниво на хигиена. Доколку немате намера да го користите уредот подолго време, извадете ја целата преостаната вода во спремникот.

ЧИСТЕЊЕ И ОДРЖУВАЊЕ НА ЛЕДОМАТ

Се препорачува пред користење темелно да го исчистите ледоматот.

1. Извадете ја кошницата за лед.
2. Внатрешноста исчистите ја со разреден детергент, топло вода и мека крпа.
3. Потоа со вода испрете ги внатрешните делови и испуштете ја водата со отстранување на поклопецот од одводот на предната долна страна од уредот.
4. Надворешноста на ледоматот треба редовно да ја чистите со благ детергент и топла вода.
5. Внатрешниот и надворешниот дел исушете го со мека крпа.
6. Доколку немате намера да го користите ледоматот подолго време во целост испуштете ја водата и оставете внатрешноста на уредот да се исуши.

ОТСТРАНУВАЊЕ НА ПРОБЛЕМИ

ПРОБЛЕМ	МОЖНА ПРИЧИНА	РЕШЕНИЕ
Свети индикаторот за додвање на вода.	Недостаток на вода.	Исклучете го уредот, ставете вода и повторно вклучете го уредот со притискање на копчето “Power”.
Свети индикаторот дека уредот е полн со лед.	Кошницата за лед е полна со коцки.	Отстранете го ледот од садот за лед. **Со континуирано притискање на копчето “Select” на 5 секунди уредот може да направи 10 циклуси дури и кога индикаторот е**
Коцките за лед меѓусебно се лепат.	Циклусот за создавање на лед е премногу долг.	Исклучете го ледоматот и повторно вклучете го кога коцките за лед ќе се стопат. Одберете поголема големина на коцки.
	Температурата на вода во внатрешнисот спремник е премногу ниска.	Заменете ја водата. Температурата на водата мора да биде во опсег од 8°C-32°C
Циклус создавање на лед е нормален но кцките не се создаваат.	Амбиенталната температура или температурата на водата во спремникот е премногу висока.	Собната температура треба да биде во опсег од 10-43°C, а температурата на водата во опсегн 8-32°C.
	Истекува средство за ладење.	Однесете го уредот на проверка во сервис.
	Цевката во системот за ладење е блокирана.	Однесете го уредот на проверка во сервис.

ТЕХНИЧКИ КАРАКТЕРИСТИКИ

Модел	IM-122T/IM-123B
Тип на заштита	I
Климатски тип	SN/N/ST/T
Напојување	220-240V/50Hz
Струја за создавање на лед	0.7A
Максимална струја	1.0A
Средство за ладење	R600a/26g
Нето тежина	7,3kg / 7,2kg
Изолациско средство	C5H10
Куќиште	Нерѓосувачки челик / пластика
Потрошувачка: Исклучен режим (Off)	0,25 W
Potrošnja u modu pripravnosti (Standby)	N.A.

Пријателски однос кон околината

Производите означени со овој симбол означуваат дека производот спаѓа во групата на електрична и електронска опрема (ЕЕ производи) и не смее да се одложува заедно со домаќинскиот отпад. Заради тоа овој производ треба да се одложи на ознаечено собирно место за собирање на електрична и електронска опрема. Со правилно одложување на овој производ ќе спречите можни негативни последици на околината и човековото здравје, кое иначе би можело да биде загрозено заради несоодветно одложување на потрошен производ. Со рециклираниот материјал од овој производ ќе помогнете во чување на здравата околина и природните ресурси.

За детални информации за собирање на ЕЕ производи обратете се во продавницат каде што сте го купиле овој производ.

ЕУ изјава за согласност

Овој уред е произведен согласно со важечките Европски норми и е во согласнос со важечките Директиви и Регулативи.

EU Изјавата за согласност можете да ја превземете од следниов линк: www.msan.hr/dokumentacijaartiklala

Изјава за усогласеност

За издавање на ЕУ изјавата за усогласеност одговорен е искучиво произведувачот.

Назив и адреса на производителот:

M SAN Grupa d.o.o.
Dugoselska ulica 5, 10372 Rugvica, Hrvatska (Croatia)

Предмет на изјавата:

Производ:	ЛЕДОМАТ
Назив на бренд:	VIVAX
Модел:	IM-122T, IM-123B

Предметот на наведената изјава е во согласност со соодветна законска регулатива на Унијата за усогласување:

1. EMC Direktiva 2014/30/EU
2. LVD Direktiva 2014/35/EU
3. ErP Direktiva 2009/125/EC
4. RoHS Direktiva 2011/65/EU

Референца на приментетите ускладени норми или референци на техничката спецификација во врска со која се изјавува усогласеност:

EN 55014-1:2017+A11:2020
EN 55014-2:2015
EN IEC 61000-3-2:2019
EN 61000-3-3:2013+A1:2019
EN 60335-1:2012+AC:2014+A11:2014+A13:2017+A1:2019+A14:2019+A2:2019
EN 60335-2-24:2010+A1:2019+A2:2019+A11:2020
EN 62233:2008+AC:2008
EN 50564:2011
IEC 62321-1:2013
IEC 62321-2:2013
IEC 62321-3-1:2013
IEC 62321-4:2013+AMD1:2017
IEC 62321-5:2013
IEC 62321-6:2015
IEC 62321-7-1:2015
IEC 62321-7-2:2017
IEC 62321-8:2017

Скопје, 26.4.2023

Место и датум на издавање

Друштво за производство, промет и трговија, информатички системи ПАКОМ КОМПАНИ ДООЕЛ експорт-импорт 1 СКОПЈЕ

Потпишано

Margareta Gnjatovic Spirov

Управител

Име / функција / потпис

PAKOM KOMPANI
member of M SAN Grupa

Паком Компани дооел Скопје, Јадранска Магистрала бр.12, П. Фах 829, 1000 Скопје, Р. Северна Македонија
ЕДБ: МК4030992148501, НЛБ Банка АД с-ка 210-0453086101-55
Тел.: ++389 (0)2 3202 800 Факс: ++389 (0)2 3202 892
http://www.pakom.com.mk E-mail: finance@pakom.com.mk

Deklarata e konformitetit

Prodhuesi është ekskluzivisht përgjegjës për lëshimin e deklaratës së konformitetit të BE-së

Emri dhe adresa e prodhuesit:

M SAN Grupa d.o.o.
Dugoselska ulica 5, 10372 Rugvica, Hrvatska (Croatia)

Subjekti i deklaratës:

Produkt: AKULLORËS

Emri i markës: VIVAX

Model: IM-122T, IM-123B

Objekti i deklaratës në fjalë është në përputhje me legjislacionin përkatës të Unionit për harmonizim:

1. EMC Direktiva 2014/30/EU
2. LVD Direktiva 2014/35/EU
3. ErP Direktiva 2009/125/EC
4. RoHS Direktiva 2011/65/EU

Referenca në standardet e harmonizuara të aplikuara ose referenca në specifikimin teknik në lidhje me të cilin deklarohet konformiteti:

EN 55014-1:2017+A11:2020
EN 55014-2:2015
EN IEC 61000-3-2:2019
EN 61000-3-3:2013+A1:2019
EN 60335-1:2012+AC:2014+A11:2014+A13:2017+A1:2019+A14:2019+A2:2019
EN 60335-2-24:2010+A1:2019+A2:2019+A11:2020
EN 62233:2008+AC:2008
EN 50564:2011
IEC 62321-1:2013
IEC 62321-2:2013
IEC 62321-3-1:2013
IEC 62321-4:2013+AMD1:2017
IEC 62321-5:2013
IEC 62321-6:2015
IEC 62321-7-1:2015
IEC 62321-7-2:2017
IEC 62321-8:2017

Skopje, 15.12.2023

Vendi dhe data e lëshimit

Margareta Gnjatovic Spirov
Manager

Nënshkruar

Emri / funksioni / nënshkrimi

PAKOM KOMPANI
member of M SAN Grupa

Pakom Kompani doo el Skopje, Jadranska Magistrala no. 12,
P.Fah 829, 1000 Skopje, R.of North Macedonia
VAT: MK4030992148501, NLB Bank AD 210-0453086101-55
Phn.: +389 (0)2 3202 800 Fax: +389 (0)2 3202 892
http://www.pakom.com.mk E-mail: finance@pakom.com.mk

VIVAX

Works best with *life*.

IM-122T

IM-123B

AL

Udhëzime për shfrytëzim

Fletë garancie / Serviset e autorizuara

APARAT AUTOMATIK PËR AKULL

Para përdorimit të kësaj pajisjeje lexoni me kujdes këtë udhëzues dhe ruajini udhëzimet për përdorim në të ardhme.

PËRMBAJTJE

PËRGATITJA E PAJISJES PËR PËRDORIM TË PARË..... 3
NJOHJA E PAJISJES 8
HIQJA E PAKETIMIT TË PAJISJES 10
KYÇJA E PAJISJES 10
PASTRIMI DHE MIRËMBAJTJA E PAJISJES 11
PËRDORIMI I PAJISJES 11
MËNJANIMI I PROBLEMEVE..... 12
KARAKTERISTIKAT TEKNIKE..... 13
QËNDRIM MIQËSOR NDAJ MJEDISIT JETËSOR 13

PARALAJMËRIME TË RËNDËSISHME SIGURIE

Siguria juaj dhe siguria e personave tjerë janë shumë të rëndësishme.
Në këto udhëzime dhe në pajisje janë dhënë udhëzime të rëndësishme sigurie të cilat duhet të respektoni.
Gjithmonë lexoni dhe përmbajuni këtyre udhëzimeve dhe paralajmërimeve.
Ky është simboli i paralajmërimit të sigurisë:

Me këto mesazhe të sigurisë do të shfaqet simboli i paralajmërimit dhe fjalët DANGER - “RREZIK” ose WARNING - “PARALAJMËRIM”.

DANGER

WARNING

Mund të ekspozoheni ndaj rrezikut nga lëndimet të rënda që mund të jenë të rrezikshme për jetën tuaj nëse nuk ndiqni ose nuk iu përmbaheni paralajmërimeve të sigurisë dhe udhëzimeve të dhëna në këto udhëzime.

Ky udhëzim do të përshkruajë të gjitha rreziqet e mundshme dhe masat e listuar për të shmangur rreziqet e tilla dhe për të parandaluar dëmtimin e mundshëm dhe do të përshkruajë se çfarë mund të ndodhë në qoftë se nuk i ndiqni udhëzimet dhe paralajmërimet.
Kur përdorni pajisje elektrike gjithmonë ndiqni masat themelore të sigurisë për të zvogëluar rrezikun e zjarrit, goditjes elektrike, dëmtimit personal ose dëmtim të pajisjeve ose pronës. Para se të përdorni pajisjen lexoni plotësisht udhëzimet për përdorim dhe ruajini ato në një vend të njohur

për rastin e ri-përdorimit. Nëse transferoni pajisjen, bashkëngjitni dhe këto udhëzime.

PARALAJMËRIM: Hapjet në frigorifer, të parapara për ventilimin e pajisjes, duhet të jenë të lira për qarkullimin e ajrit.

PARALAJMËRIM: Mos e dëmtoni instalimin e ftohjes.

PARALAJMËRIM: Mos përdorni pajisje elektrike ose ngrohëse për shkrirje dhe hiqje të akullit, spërkatës të shkrirjes ose objekte të mprehta, nëse ato nuk janë të rekomanduara nga prodhuesi.

PARALAJMËRIM: Nëse pajisja nuk është në përdorim, dhe para mirëmbajtjes së përdoruesit ose pastrimit, sigurohuni që të shkëputni frigorifer nga furnizimi me energji elektrike.

PARALAJMËRIM: Nëse kablloja e energjisë është e dëmtuar, duhet të zëvendësohet nga prodhuesi, tekniku i shërbimit ose një person i kualifikuar, për të shmangur rrezik dhe goditje elektrike.

PARALAJMËRIM: Ju lutemi hidhni pajisjen e vjetër të përdorur në përputhje me rregulloret lokale për përdorimin e njësisë me gazra të ndezshme dhe izolim. Nëse pajisja përmban një derë me çelës, sigurohuni të hiqni derën dhe bllokoni për të parandaluar mbylljen e pajisjes dhe situata të padëshiruara.

Frigoriferi përmban gaz ftohës R600a. Lloji i gazit është shënuar në etiketën brenda frigorifer. Gazi është plotësisht miqësor me mjedisin, R600 është një gaz natyror dhe është plotësisht i padëmshëm, por i ndezshëm. Gjatë transportimit dhe instalimit të pajisjes, kini kujdes mos të ketë asnjë dëmtim të ndonjë pjesës (komponentit) të frigoriferit. Në rast të dëmtimit, shmangni zjarr të hapur apo ekspozimin e pajisjeve ndaj burimeve të nxehta dhe menjëherë ajrosni dhomën ku është vendosur pajisja. Mos e shkëputni pajisjen tuaj ose pajisje të tjera elektrike pasi

CAUTION
Risk of fire!

që mund të shkaktojë një zjarr. Riparimi dhe mirëmbajtja duhet të kryhet nga shërbimi profesional dhe i autorizuar

- Mos e përdorni pajisjen për ruajtjen e substancave eksplozive si kanoçe aerosoli ose kontejnerë që përmbajnë substanca të ndezshme pasi ato mund të shkaktojnë dëmtim të pajisjes ose zjarr.
- Sigurohuni që priza e rrymës përputhet me tensionin dhe frekuencën e pajisjes, të cilat janë të shënuara në pllakën e specifikimeve të pajisjes.
- Kjo pajisje është parashikuar vetëm për përdorim shtëpiak dhe për qëllime të ngjashme të tilla si:
  - Hapësira të kuzhinës për punëtorët në dyqane, zyra dhe fusha të tjera të punës - objektet hotelierike të tilla si dhoma në hotele motele dhe objekte të tjera të akomodimit.
  - Objekte të akomodimit “Bed and breakfast” (shtrat dhe mëngjes.
  - Ketering dhe shërbime të ngjashme që nuk japin me qira

  Pajisja është parashikuar vetëm për të bërë kube akulli. Pajisja nuk është parashikuar për përdorim profesional.
- Mos përdorni shtojca/ aksesorë që nuk janë miratuar nga prodhuesi për të shmangur zjarrin, goditjen elektrike ose lëndimet.
- Mos e përdorni pajisjen nëse kablloja elektrike është e dëmtuar. Nëse kablloja elektrike është e dëmtuar duhet të zëvendësohet nga prodhuesi, një qendër e autorizuar e shërbimit ose persona profesional të kualifikuar për të shmangur rrezikun e goditjes elektrike ose zjarrit. Aparati automatik për akull duhet të jetë i pozicionuar në mënyrë që priza të jetë gjithmonë në dispozicion. Kyçni pajisjen vetëm në prizë të tokëzuar si duhet. Në prizën e njëjtë të rrymës, mos kyçni pajisje të tjera. Sigurohuni që priza është futur plotësisht dhe siç duhet në prizën e murit.
- Mos e vendosni kabllon e energjisë mbi qilima ose izolatorë të tjera të ngrohjes. Mos e mbuloni dhe mos e

palosni kabllon e energjisë. Mbajeni kabllon larg nga vendet ku mund të shkelet, shtyhet ose shtypet. Mos e zhytni kabllon elektrike në ujë. Kablloja e rrymës nuk duhet të varet nga këndi i tavolinës, sipërfaqes së punës, dhe nuk duhet të prekë sipërfaqe të nxehtë.

- Pajisja mund të përdoret nga fëmijët 8 vjeç e më tepër dhe personat me aftësi të kufizuara fizike, ndjesore ose mendore ose mungesës së përvojës dhe njohurive në qoftë se ata janë të mbikëqyrur apo nëse personi përgjegjës ju ka dhënë udhëzime për përdorimin e sigurt të pajisjes dhe në qoftë se ata i kuptojnë rreziqet e mundshme ndaj të cilave ata janë të ekspozuar gjatë përdorimit të pajisjes.
- Mos lejoni fëmijët të luajnë me pajisjen
- Pastrimi dhe mirëmbajtja nuk duhet të kryhet nga fëmijë nëse nuk janë nën mbikëqyrje.
- Pajisja nuk është për përdorim me kohëmatës të jashtëm apo sistem të veçantë me telekomandë.
- Gjithmonë hiqni nga priza e rrjetit elektrik, kur nuk është në përdorim ose në qoftë se doni të kryeni mirëmbajtje të përdoruesit dhe pastrim.
- Nuk rekomandohet përdorimi i kabllove zgjatëse pasi kjo mund të mbingarkojnë instalimin dhe të çojë në zjarr. Nëse duhet të përdorni një kabllo zgjatëse, përdorni kabllo zgjatëse me prerje minimale prej të paktën 0.75mm2 dhe fuqisë minimale të vlerësuar në 16A/250V~.
- Gjithmonë sigurohuni që duart tuaja janë të thatë para se të hiqni kabllon nga priza. Asnjëherë mos tërhiqni nga priza duke tërhequr kabllon.
- Para se pastrimit, riparimit ose mirëmbajtjes, shkëputeni pajisjen nga rrjeti elektrik duke hequr kabllon nga priza.
- Pajisja është parashikuar për përdorim në shtëpi. Mos e përdorni për ndonjë qëllim tjetër. Mos përdorni në automjete apo anije në lëvizje. Nuk është për përdorim

të jashtëm. Përdorimi i gabuar mund të shkaktojë lëndime

- Për tu mbrojtur nga goditja elektrike, mos e zhytni në ujë ose lëng tjetër, përveç nëse specifikohet ndryshe në udhëzimet për pastrimin e pajisjes.
- Mos e përdorni pajisjen jashtë. Vendosni pajisjen larg nga rrezet e diellit direkte, lagështia e tepërt, pluhuri ose dridhjet.
- Lini të paktën 10 mm hapësirë në mes të pasme të aparatit të akullit dhe murit, dhe të paktën 10 mm hapësirë në çdo anë.
- Për të bërë kube akulli, përdorni vetëm ujë të pijshëm dhe të pastër.
- Mos e pastroni pajisjen me lëngje tretëse, gërryese dhe të ndezshme. Avulli mund të rezultojë në zjarr, shpërthim ose dëmtim të pajisjes tuaj.
- Mos ktheni kokëposhtë pajisjen. Mos e lëvizni pajisjen kur ajo është në veprim ose është e kyçur.
- Nëse aparati i akullit është sjellë nga një hapësirë e ftohtë apo e lagësht në një hapësirë të mbyllur, para se të kyçni në prizën elektrike, lini pajisjen për disa orë që të ngrohet në temperaturën e dhomës.
- Në mënyrë që të shmangen situata të padëshirueshme për shkak të bjerrjes kokëposhtë ose rënies, pajisja duhet gjithmonë të jetë në një sipërfaqe të rrafshët, të qëndrueshme.

PARALAJMËRIM: Pajisja duhet të jetë e tokëzuar.

E RËNDËSISHME: Telat brenda kabllos së energjisë janë të ngjyrosura në mënyrën në vijim:

Gjelbër ose gjelbër me shirit të verdhë:	Tokëzimi:
Kaltër:	Nuli
Ngjyrë kafeje:	Faza

NJOHJA E PAJISJES

Pjesët: **1.** Luga për akull.
2. Senzor i mbushjes me akull
3. Shporta për akull
4. Kapaku i lartmë me dritare të tejdukshme
5. Hapja për ajër
6. Kapaku i daljes për ujë: nga ana e përparme poshtë e pajisjes
7. NIVELI MAKSIMAL I PAJISJES: ---------- ▼---------

Që të shihni shenjën e nivelit të ujit hiqni shportën për akull.

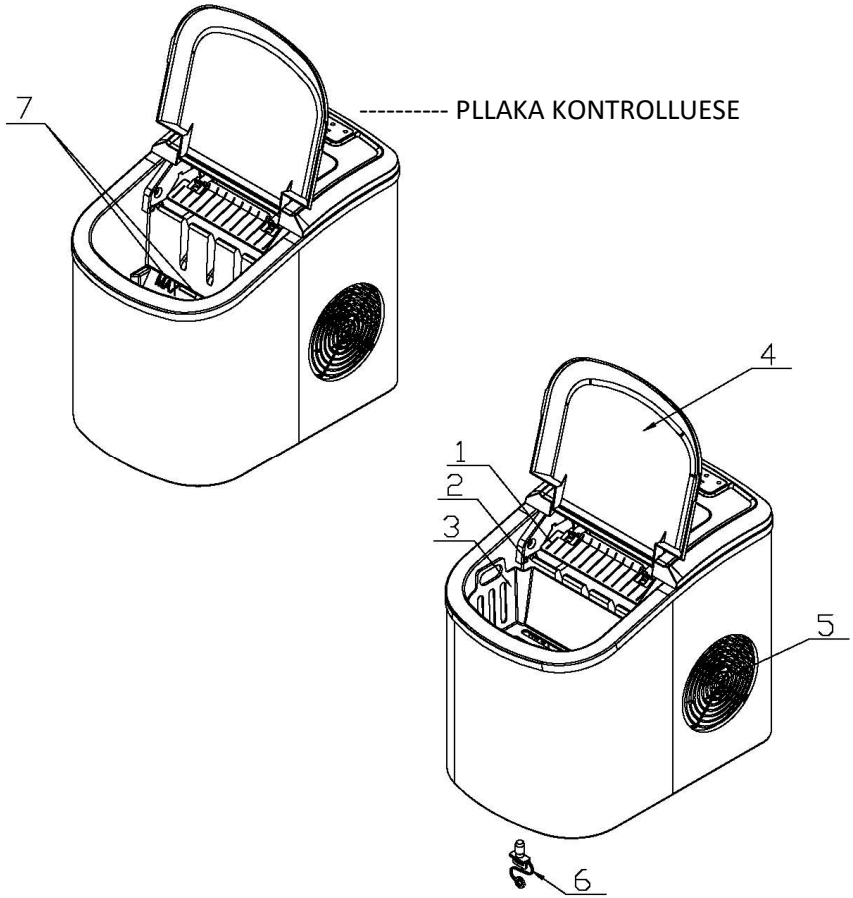

Pllaka kontrolluese dhe funksionet

Pllaka kontrolluese:

Shfaq madhësinë e zgjedhur të kubeve të akullit: (S): Vogël
(L): Madhe.

A. Treguesi i punës
B. Shenja që rezervuari i kubeve të akullit është i plotë
C. Shenja që nuk ka ujë në rezervuar
D. Butoni për kyçje/shkyçje të pajisjes.
E. Butoni për zgjidhje të madhësisë së kubeve të akullit.

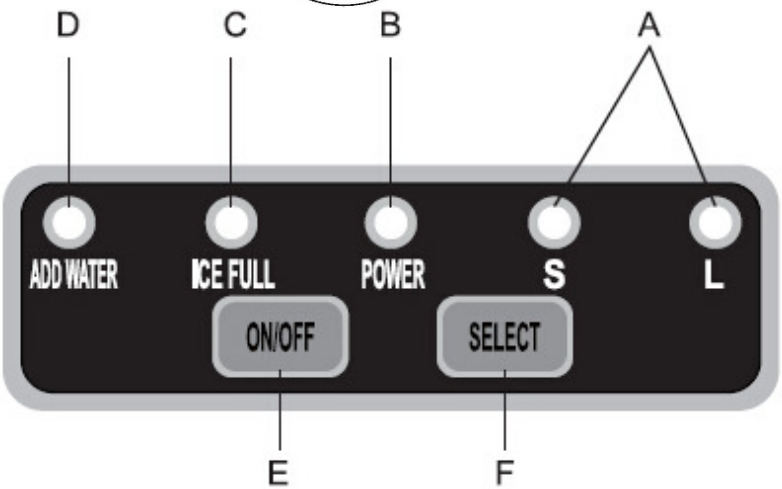

PËRDORIMI DHE MIRËMBAJTJA

HIQJA E PAKETIMIT TË PAJISJES

1. Hiqni paketimin e jashtëm dhe të brendshëm. Së pari, sigurohuni që i keni të gjitha aksesorët. Në qoftë se mungon ndonjë aksesor ju lutemi kontaktoni shitësin tuaj.
2. Hiqni shiritin ngjitës që siguron lopatëzën për akull, shportën për akull dhe lugën për akull. Pastroni rezervuarin dhe shportën për akull.
3. Vendosni aparatin për akull në një sipërfaqe të rrafshët të mbrojtur nga rrezet direkte të diellit dhe burime të tjera të ngrohjes (p.sh.:. soba, furra, radiatorë). Lini të paktën 10 mm hapësirë nga ana e pasme dhe anët e aparatit për akull dhe murit.
4. Para se të kyçni aparatin për akull në rrymë pritni një orë që të bie mjeti për ftohje.
5. Pajisja duhet të vendoset në mënyrë që priza të jetë në dispozicion.

KYÇJA E PAJISJES

⚠ **RREZIK**

Përdorimi i papërshtatshëm i prizës së patokëzuar mund të rezultojë në rrezik të goditjes elektrike. Nëse kablloja është e dëmtuar, ju lutemi kontaktoni qendrën e autorizuar.

1. Kjo pajisje për sigurinë Tuaj duhet të jetë e tokëzuar si duhet. Kablloja e energjisë e kësaj pajisje është e pajisur me një prizë me tokëzim që i përshtatet një prize standarde elektrike të tokëzuar, për të zvogëluar rrezikun e goditjes elektrike.
2. Kyçni pajisjen në prizë, të instaluar si duhet, të pavarur e të tokëzuar. Në asnjë mënyrë mos hiqni tokëzimin e prizës. Të gjitha çështjet që lidhen me fuqinë dhe/ose tokëzimin duhet të kryhen nga një elektricist i kualifikuar.
3. Kjo pajisje kërkon prizë standarde të fuqisë me tension 220-240V, 50Hz me tokëzim të përshtatshëm.

PËRDORIMI I PAJISJES

1. Hapni kapakun, hiqni shportën për akull dhe derdhni ujë në rezervuar.
2. Sigurohuni që niveli i ujit është nën nivelin maksimal.
3. Për të filluar ciklin e krijimit të kubeve akull, shtypni "Power" në pllakën kontrolluese.
4. Nëse temperatura e dhomës është më e ulët se 15 °C, rekomandohet të zgjidhen kube me madhësi të vogël për të shmangur lidhjen mes kubeve të akullit.
5. Cikli i krijimit të kubeve zgjat 6 deri 13 minuta, në varësi të madhësisë së kubeve të akullit dhe temperaturës së ambientit. Temperatura e preferuar e dhomës për krijimin e kubeve të akullit është në gamën prej 10°C deri 43°C.
6. Nëse pompa e ujit nuk mund të injektojë ujë, aparati i akullit automatikisht do të ndalet dhe do të kyçet treguesi i mungesës së ujit. Para se rikyçni pritni të paktën 3 minuta që mjeti i ftohjes të bie.
7. Kur pajisja është e mbushur me kube akulli dhe kyçet treguesi përkatës pajisja do të shkyçet automatikisht.
   Paralajmërim: Rrezet direkte të diellit apo drita e fortë artificiale mund të shkaktojnë mosfunksionim të sensorit "infared". Në qoftë se njësia vazhdon të punojë edhe pse kubet e akullit e mbulojnë sensorin, lëvizin pajisjen në një vend ku nuk ka rreze e direkte të diellit apo dritë e fortë artificiale.
8. Uji në rezervuarin duhet të ndërrohet çdo 24 orë që të siguroheni që higjiena është në nivelin e duhur. Nëse nuk do të përdorni pajisjen kohë më të gjatë, derdhni tërë ujin e mbetur nga rezervuari.

PASTRIMI DHE MIRËMBAJTJA E PAJISJES

Rekomandohet që para përdorimit të pastroni mirë aparatin për akull.

1. Nxirrni shportën për akull.
2. Brendësinë pastrojeni me detergjent të tretur, ujë të ngrohtë dhe leckë të butë.
3. Pastaj me ujë lajini pjesët e brendshme dhe derdhni ujin duke hequr kapakun nga vendi për derdhje në anën e përparme poshtë tek pajisja.
4. Pjesën e jashtme të aparatit për akull duhet ta pastroni rregullisht me tretje të detergjentit të butë dhe ujit të ngrohtë.
5. Brendësia dhe pjesa e jashtme duhet të thahen me leckë të butë.
6. Nëse nuk mendoni ta përdorni aparatin kohë më të gjatë derdhni tërësisht ujin dhe thajeni brendinë e pajisjes.

MËNJANIMI I PROBLEMEVE

PROBLEMI	SHKAKU I MUNDSHËM	ZGJIDHJA
Ndriçon indikatori për shtim të ujit.	Mungesë e ujit.	Shkyçni pajisjen, shtoni ujë dhe kyçeni përsëri pajisjen me shtypjen e butonit “Power”.
Ndriçon indikatori që pajisja është mbushur me akull.	Shporta e akullit është mbushur me akull.	Hiqni akullin nga ena për akull. **Me shtypje të përsëritura të butonit “Select” në 5 sekonda, pajisja ,mund të bëjë 10 cikle edhe nëse treguesi është kyçur.**
Kubet e akullit ngjiten mes vetes.	Cikli i krijimit të akullit është tepër i gjatë.	Shkyçni pajisjen dhe përsëri kyçeni kur kubet e akullit do të shkrihen. Zgjidhni madhësi të vogël të kubeve.
	Temperatura e ujit në rezervuarin e brendshëm është tepër e ulët.	Ndërroni ujin. Temperatura e ujit duhet të jetë në gamën prej 8°C-32°C
Cikli i krijimit të akullit është normal, por kubet e akullit nuk krijohen.	Temperatura e ambientit ose temperatura e ujit në rezervuarin e brendshëm është tepër e lartë.	Temperatura e dhomës duhet të jetë në gamën prej 10-43°C, kurse temperatura e ujit në gamën prej 8-32°C.
	Derdhet mjeti për ftohje.	Çojeni në kontroll tek shërbimi i autorizuar.
	Ndonjë gyp në sistemin e ftohjes është bllokuar.	Çojeni në kontroll tek shërbimi i autorizuar.

KARAKTERISTIKAT TEKNIKE

Modeli	IM-122T / IM-123B
Lloji i mbrojtjes	I
Tipi klimatik	SN/N/ST/T
Furnizimi me rrymë	220-240V/50Hz
Rryma për krijimit të akullit	0.7A
Rryma maksimale	1.0A
Mjeti për ftohje	R600a/26g
Neto pesha	7,3kg / 7,2kg
Mjeti i izolimit	C5H10
Shtëpiza	Çelik i pandryshkshëm
Konsum: Modalitet i fikur (Off)	0,25 W
Konsum:Modalitet fjetjeje (Standby)	N.A.

Qëndrim miqësor ndaj mjedisit jetësor

Prodhimet e shënuara me këtë simbol tregojnë se prodhimi i përket një grupi të pajisjeve elektrike dhe elektronike (prodhime EE), dhe nuk duhet të hidhen bashkë me mbeturina shtëpiake ose të rënda.

Trajtimi i saktë, asgjësimi dhe riciklimi i prodhimeve, parandalon efektet e mundshme negative në shëndetin e njeriut dhe mjedisin, të cilat mund të lindin për shkak të kujdesit të pamjaftueshëm ose hedhjen e këtij prodhimi.

Për më shumë informacione në lidhje me riciklimin dhe asgjësimin e këtij prodhimi, ju lutemi kontaktoni lokale për asgjësimin e mbetjeve të rrezikshme ose dyqanin tuaj, ku keni blerë prodhimin.

Deklarata e BE-së për përputhshmëri

Kjo pajisje është prodhuar në përputhje me standardet e aplikueshme evropiane dhe në përputhje me të gjitha direktivat dhe rregulloret në fuqi.

Deklarata e BE-së për përputhshmërinë mund të shkarkohet nga linkun në vijim: www.msan.hr/dokumentacijaartiklala

VIVAX

Works best with *life*.

IM-122T
IM-123B

SLO

Navodila za uporabo

Garancijski list / Servisna mesta

LEDOMAT

Pomembno je, da pred uporabo naprave v celoti preberete ta navodila in jih shranite na varno mesto za nadaljnjo uporabo.

VSEBINA

POMEMBNA VARNOSTNA OPOZORILA 3
UPOZNAVANJE S UREĐAJEM 8
UPORABA I ODRŽAVANJE 10
RASPAKIRAVANJE LEDOMATA 10
UKLJUČIVANJE LEDOMATA 10
UPORABA 11
ČIŠĆENJE I ODRŽAVANJE 11
OTKLANJANJE PROBLEMA 12
TEHNIČKE SPECIFIKACIJE 13
ODLAGANJE STAROG UREĐAJA, IZJAVA O SUKLD 13

VARNOSTNA OPOZORILA

Vaša varnost in varnost drugih, sta zelo pomembni.
V tem priročniku in na napravi so navedena pomembna varnostna opozorila in navodila, ki jih je treba upoštevati.
Vedno preberite in upoštevajte vsa varnostna navodila in opozorila.
To je simbol za opozorilo:

Poleg vseh varnostnih sporočil se prikaže opozorilni simbol DANGER-"NEVARNOST" ali WARNING- "OPOZORILO".

DANGER

WARNING

Lahko ste izpostavljeni nevarnosti resnih poškodb, ki so lahko smrtno nevarno, če ne sledite ali ne upoštevate opozoril in navodila, ki so dana v tem priročniku.

Vse potencialne nevarnosti bodo opisane in našteti bodo ukrepi, da bi se izognili takšnim nevarnostim in preprečili morebitne poškodbe in bo opisano, kaj se lahko zgodi, če ne boste upoštevali navodil in opozoril.
Pri uporabi električnih aparatov je treba vedno upoštevati osnovne varnostne ukrepe, da zmanjšate nevarnost požara, električnega udara, telesnih poškodb ali škode na opremi ali lastnini. Pred uporabo naprave v celoti preberite navodila za uporabo in jih shranite na znano mesto za primer ponovne uporabe. Če prodajate ali predajate napravo, obvezno priložite tudi ta navodila.

OPOZORILO: Odprtine za prezračevanje morajo biti proste ovir.

OPOZORILO: Ne poškodujte instalacije za hlajenje.

OPOZORILO: Za odmrzovanje in odstranjevanje ledu ne uporabljajte električnih grelnikov, sprejev za odtaljevanje ali ostrih predmetov.

OPOZORILO: Če ne uporabljate hladilnika, pred uporabniškim vzdrževanjem ali čiščenjem odklopite hladilnik iz električnega omrežja.

OPOZORILO: Če je napajalni kabel poškodovan, ga mora zamenjati proizvajalec, serviser ali druga usposobljena oseba, da se izognete potencialno nevarnim situacijam in električnemu udaru.

OPOZORILO: Če se ta naprava zamenja namesto starega hladilnika s ključavnico; umaknite ključavnico iz vrat iz varnostnih razlogov, da bi zaščitili otroke, ki se igrajo pred lastnim zaklepanjem.

Hladilnik vsebuje hladilni plin R600a in osamitev od od Cyclopentana. Vrsta in količina plina sta navedena na nalepki v hladilniku. Plin je popolnoma okolju prijazen, saj je R600 naravni plin in je popolnoma neškodljiv, vendar vnetljiv. Pri transportu in namestitvi naprave, se prepričajte, da ni prišlo do poškodbe nobenega od delov (komponent) hladilnika. V primeru poškodbe, se izogibajte odprtemu ognju ali izpostavljenosti naprave izvirom toplote in takoj prezračite sobo, kjer se nahaja naprava. Ne izklapljajte hladilnika ali drugih električnih naprav, saj lahko iskra povzroči požar.

CAUTION
Risk of fire!

Popravilo in vzdrževanje hladilnika mora opraviti strokovna in pooblaščena služba.

- Ne uporabljajte naprave za shranjevanje eksplozivnih snovi, kot so aerosolne pločevinke ali posode z vnetljivimi sredstvi, ker to lahko povzroči poškodbo naprave ali požar.
- Vaša naprava ima ozemljen vtič, ki je povezan z ozemljenim napajalnim kablom. Ta vtič mora biti priključen na primerno ozemljeno vtičnico 10A električne moči. Če v vašem domu ni takšne vtičnice, se posvetujte s pooblaščenim električarjem ali distributerjem električne energije. Zamenja naj jo usposobljen električar.
- Ta naprava je namenjena izključno za uporabo v gospodinjstvu in podobne namene, kot so:
  - Kuhinja za delavce v trgovinah, pisarnah in drugih delavnih prostorih.
  - Gostinski objekti, kot so sobe v hotelih, motelih in drugih nastanitvenih objektih.
  - »Bed and breakfast" (nočitev z zajtrkom), namestitveni prostori
- Catering in podobne storitve dajanja v najem
- Aparat je namenjen izključno za izdelavo ledenih kock. Naprava ni namenjena za profesionalno uporabo. Uporabljajte samo dodatno opremo, ki ste jo dobili z napravo. Uporaba neoriginalnih dodatkov ali dodatkov, ki jih proizvajalec ne priporoča, so lahko nevarni in lahko povzročijo poškodbe ali poškodbe
- Da bi zmanjšali nevarnost električnega udara, mora v primeru poškodbe napajalnega kabla, kabel zamenjati proizvajalec, njegov zastopnik ali druga pooblaščena oseba. Zagotovite, da sta napajalni kabel in vtičnica vedno na voljo. Ta vtič mora biti priključen na primerno ozemljeno vtičnico 10A električne moči. Vtičnice ne delite z nobenim drugim električnim aparatom. Vtič in napajalni kabel morata biti trdno vstavljena v vtičnico.

- Ne postavljajte napajalnega kabla na preproge ali drugie toplotne izolatorje. Ne pokrivajte ali zvijajte napajalnega kabla. Kabel naj bo oddaljen od mest kjer lahko stopimo nanj, ga pritiskamo ali gnetemo. Ne potapljajte napajalnega kabla v vodo. Napajalni kabel ne sme viseti z roba mize, pulta in se ne sme dotikati vroče površine.
- Ta gospodinjski aparat lahko uporabljajo otroci od 8 let dalje. Lahko ga uporabljajo osebe z zmanjšanimi telesnimi, čutnimi ali duševnimi sposobnostmi, kot tudi osebe z zmanjšanimi intelektualnimi sposobno-stmi ali pomanjkanjem izkušenj in znanja (pod pogojem, da so pod nadzorom ali pa da so jim predana navodila glede uporabe aparata na varen način in da se zavedajo vključenih tveganj).
- Otroci se ne morejo igrati s to napravo
- Otroke je treba nadzorovati, da se ne bi igrali z napravo.
- Ne uporabljajte podaljškov ali zunanjih timerjev.
- Vedno izključite napajanje, če ga trenutno ne uporabljate, če ga pustite brez nadzora in pred montažo, demontažo ali čiščenjem.
- Ne priporočamo uporabe podaljškov, saj to lahko preobremeni napeljavo in povzroči požar. Če morate uporabiti podaljšek, uporabite podaljšek minimalnega preseka vsaj 2.0mm^2 in minimalne nazivne moči 16A/250V~.
- Vedno se prepričajte, da so vaše roke suhe, preden izvlečete vtič iz vtičnice. Vtiča nikoli ne vlecite za kabel.
- Pred čiščenjem, popravilom ali servisom izključite napravo iz električnega omrežja s potegom vtiča iz vtičnice.
- Naprava je namenjena za uporabo v gospodinjstvu. Ne uporabljajte je za noben drug namen. Ne uporabljajte naprave v vozilih ali čolnih, ki se premikajo. Ni za uporabo na prostem. Nepravilna uporaba lahko povzroči nastanek poškodb

- Za zaščito pred električnim udarom, naprave ne potapljajte v vodo ali drugo tekočino, razen če v navodilih za čiščenje naprave ni drugače določeno.
- Naprave ne uporabljajte na prostem. Napravo postavite proč od neposredne sončne svetlobe, visoke vlage, prahu ali vibracij.
- Pustite najmanj 10 mm razdalje med hrbtno stranjo ledomata in steno in minimalno razdaljo 10 mm na vsaki strani naprave.
- Za izdelavo ledenih kock, uporabljajte samo pitno in čisto vodo.
- Aparata ne čistite z agresivnimi, abrazivnimi ali vnetljivimi tekočinami. Para lahko povzroči požar, eksplozijo ali poškoduje napravo.
- Ne prevračajte naprave. Ne premikajte naprave, ko je naprava v delovanju ali je vklopljena.
- Če ledomat prinesemo iz hladnega ali vlažnega prostora v zaprt prostor, pustite aparat nekaj ur, da se ogreje na sobno temperaturo, preden ga priključite v električno vtičnico.
- Da bi se izognili neželenim situacijam zaradi prevrnitve ali padca, napravo vedno postavite na ravno, trdno in stabilno podlago.

OPOZORILO: Naprava mora biti ozemljena.

POMEMBNO: Vodniki znotraj napajalnega kabla so obarvani na naslednji način:

Zelena ali zelena z rumenim trakom: Ozemljitev:

Modra: Nula

Rjava:Faza

SPOZNAVANJE Z NAPRAVO

Deli:1. Lopatica za led.
2. Senzor napolnjenosti z ledom
3. Košara za led
4. Zgornji pokrov s prozornim okencem
5. izhod zraka
6. Odvod vode: s sprednje spodnje strani aparata.
7. MAKSIMALNI NIVO VODE: ---------- ▼---------

Če želite videti oznako nivoja vode, odstranite košaro za led.

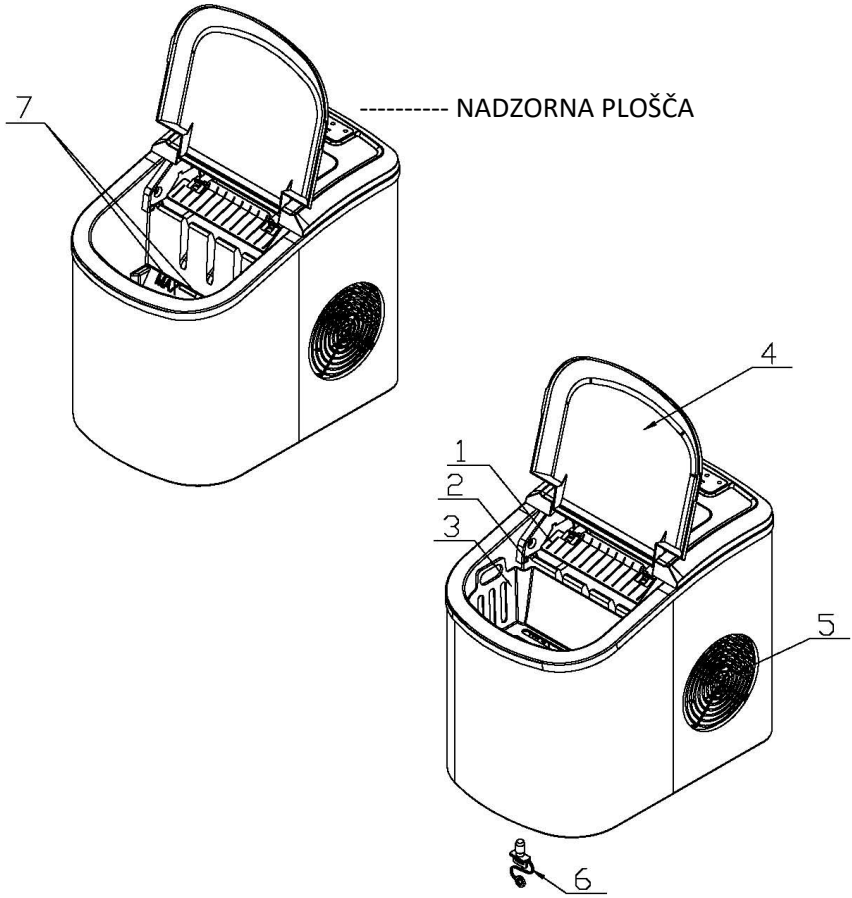

Nadzorna plošča in funkcije

Nadzorna plošča:

A. Prikaže izbrano velikost ledenih kock: (S): Majhna
(L): Velika.

B. Indikator delovanja
C. Oznaka, da je rezervoar za ledene kocke poln
D. Oznaka, da ni dovolj vode v rezervoarju
E. Gumb za vklop / izklop naprave.
F. Gumb za izbiro velikosti ledenih kock.

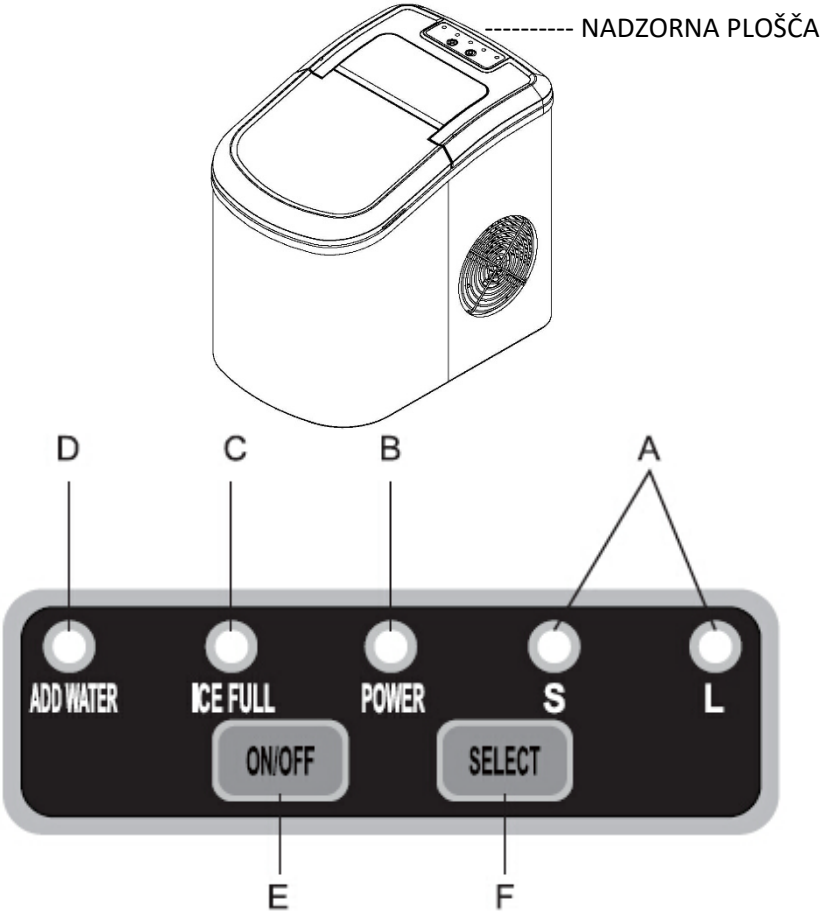

UPORABA IN VZDRŽEVANJE

RAZPAKIRANJE

1. Odstranite zunanjo in notranjo embalažo. Najprej se prepričajte, da imate vse dodatke. Če kakšen od dodatkov manjka, se obrnite na dobavitelja.
2. Odstranite lepilni trak, ki fiksira lopatko za led, košaro za led in žlico ledu. Očistite posodo in košaro za led.
3. Postavite ledomat na ravno podlago, zaščiteno pred sončnimi žarki in drugih virov toplote (npr. štedilnikov, peči, radiatorjev). Pustite vsaj 10 mm razmaka od stene z zadnje strani in od stranic ledomata.
4. Pred vklopom ledomata na napajanje počakajte eno uro, da se usede hladilno sredstvo.
5. Napravo je treba namestiti tako, da je vtič vedno na voljo.

VKLOP

⚠ **NEVARNOST**

Nepravilna uporaba ozemljenega vtiča lahko povzroči nevarnost električnega udara. Če je kabel poškodovan, se obrnite na pooblaščeni servis.

1. Ta naprava bi morala biti pravilno ozemljena za vašo varnost. Napajalni kabel te naprave je opremljen z vtičem za ozemljitev, ki ustreza standardnim ozemljenim vtičnicam, da se zmanjša tveganje električnega udara.
2. Priključite napravo v samostojno, pravilno nameščeno, ozemljeno vtičnico. Nikakor ne odstranjujte ozemljitve vtiča. Vsa vprašanja v zvezi z napajanjem in / ali ozemljitvijo morate postaviti usposobljenemu električarju.
3. Ta naprava zahteva standardno vtičnico napetosti 220-240 V, 50 Hz z ustrezno ozemljitvijo.

UPORABA LEDOMATA

1. Odprite pokrov, odstranite košaro za led in nalijte vodo v rezervoar.
2. Prepričajte se, da je nivo vode pod oznako za maksimalni nivo.
3. Če želite začeti cikel izdelave ledenih kock, pritisnite tipko "Power" na nadzorni plošči.
4. Če je sobna temperatura nižja od 15 ° C, je priporočljivo, da se izbere kocke majhne velikosti, da se prepreči medsebojno lepljenje ledenih kock.
5. Cikel za izdelavo kock traja 6 do 13 minut, odvisno od izbrane velikosti ledenih kock in temperature okolice. Priporočena sobna temperatura za izdelavo ledu je v območju od 10 ° C do 43 ° C
6. Če vodna črpalka ne more vbrizgavati vode, se bo ledomat samodejno ustavil in vključil se bo indikator za pomanjkanje vode. Pred ponovnim zagonom počakajte vsaj 3 minute da se hladilno sredstvo poleže.
7. Ko se naprava napolni z ledenimi kockami in če se vključi ustrezni kazalnik, se naprava samodejno izklopi.
   Opozorilo: Neposredna sončna svetloba ali zelo močna umetna svetloba lahko povzročita nepravilno delovanje "infrardečih" senzorjev. Če naprava ne preneha delovati, čeprav je senzor prekrit s kockami ledu, premaknite napravo na mesto, kjer ni neposredne sončne svetlobe ali močne svetlobe.
8. Vodo v rezervoarju menjajte vsakih 24 ur, da se zagotovi primerno raven higiene. Če ne nameravate uporabljati izdelka dlje časa , izpustite vso preostalo vodo iz rezervoarja .

ČIŠČENJE IN VZDRŽEVANJE LEDOMATA

Priporočljivo je, da pred uporabo temeljito očistite ledomat.

1. Izvlecite košaro za led.
2. Notranjost očistite z razredčenim detergentom, toplo vodo in mehko krpo.
3. Nato z vodo izperite notranji deli in odlijte vodo z odstranitvijo pokrova z izhoda na sprednji spodnji strani enote.
4. Zunanje ohišje je treba redno čistiti z blagim čistilom in raztopino vroče vode.
5. Notranjost in zunanjost posušite z mehko krpo.
6. Če ledomata ne nameravate uporabljati dlje časa, popolnoma izpustute vodo in posušite notranjost stroja.

ODPRAVLJANJE TEŽAV

TEŽAVA	MOŽEN VZROK	REŠITEV
Sveti indikator za dodajanje vode.	Pomanjkanje vode.	Izključite napravo, nalijte vodo in nato ponovno vklopite napravo s pritiskom na tipko "**Power**".
Sveti indikator, da je naprava polna ledu.	Košara za led je napolnjena z ledenimi kockami.	Odstranite led iz košare za led. **S pritiskanjem tipke "Select" za 5 sekund, lahko naprava naredi 10 ciklov celo, če indikator sveti.**
Ledene kocke so zlepljene med seboj.	Cikel nastajanja ledu je predolg.	Izklopite ledomat in ga ponovno vklopite, ko se kocke ledu stopijo. Izberite kocke majhne velikosti.
	Temperatura vode v notranjem rezervoarju je prenizka.	Zamenjajte vodo. Temperatura vode mora biti v območju od 8°C-32°C
Cikel izdelave ledenih kock je normalen, vendar se kocke ledu ne izdelujejo.	Temperatura okolice ali temperatura vode v notranjem rezervoarju je previsoka.	Sobna temperatura mora biti v območju 5-40 ° C , temperatura vode pa v območju 8-32 ° C.
	Izteka hladilno sredstvo.	Za pregled se obrnite na pooblaščeni servis.
	Cev v hladilnem sistemu je blokirana.	Za pregled se obrnite na pooblaščeni servis.

TEHNIČNE ZNAČILNOSTI

Model	IM-122T / IM-123B
Vrsta zaščite	I
Klimatski tip	SN/N/ST/T
Napajanje	220-240V/50Hz
Elektrika za proizvodnjo ledu	0.7A
Največji tok	1.0A
Hladilno sredstvo	R600a/26g
Neto teža	7,3kg / 7,2kg
Izolacijsko sredstvo	C5H10
Ohišje	Nerjaveče jeklo/plastika
Poraba: Izklopljen način (Off)	0,25 W
Poraba: Način pripravljenosti (Standby)	N.A.

Prijateljski odnos do okolja

Zaradi zaščite okolja pri recikliranju grobega materiala zaradi največje možne uporaba le-teh, potrošnika prosimo za vrnitev opreme, ki ne more odložiti v javni sistem za zbiranje električne in elektronske opreme.

Simbol prečrtenega smetnjaka pomeni, da treba ta izdelek vrniti na mesto zbiranja elektronskega odpada, da se z recikliranjem izkoristi kar največ surovin.

S tem pomagate preprečiti negativne vplive na okolje in zdravje ljudi, na kar bi lako vplivalo odlaganje izdelka. Z recikliranjem materiala iz izdelka ste prispevali k ohranitvi zdravju zdravega okolja in naravnih virov.

Izjava EU o skladnosti

Ta naprava je izdelana v skladu z veljavnimi evropskimi standardi in v skladu z vsemi veljavnimi direktivami in predpisi.

Izjavo EU o skladnosti lahko prenesete iz naslednje povezave: ***http://doc.msan.hr/dokumentacijaartikala/***

VIVAX

Works best with *life*.

IM-122T
IM-123B

EN

Instruction manual

PORTABLE AUTOMATIC ICE MAKER

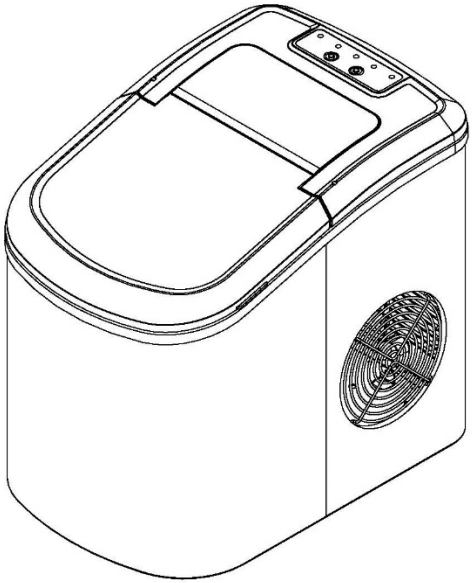

It is important that you read these instructions before using your portable ice maker and we strongly recommend that you keep them in a safe place for future reference.

TABLE OF CONTENTS

IMPORTANT SAFETY INSTRUCTIONS 3
GETTING TO KNOW YOUR UNIT 8
OPERATING & MAINTENANCE 10
UNPACKING YOUR ICE MAKER..... 10
CONNECTING YOUR ICE MAKER..... 10
USING YOUR ICE MAKER 11
CLEANING AND MAINTAINING..... 11
TROUBLESHOOTING..... 12
SPECIFICATION 13
DISPOSAL, EU DECLARATION OF CONFORMITY 13

IMPORTANT SAFETY INSTRUCTIONS

Your safety and the safety of others are very important.
We have provided many important safety messages manual and your appliance.
Always read and obey all safety massages.
This is the safety alert symbo:

All safety messages will follow the safety alert symbol and the word “DANGER” or “WARNING”.

DANGER

WARNING

You can be exposed to the danger of serious injuries which may be life-threatening if you do not follow or do not follow safety warnings and instructions given in this manual.

All safety messages will tell you what the potential hazard is, tell you how to reduce the chance of injury, and tell you what can happen if the instructions are not followed.
When using electrical appliances, basic safety precautions should be followed to reduce the risk of fire, electric shock, and injury to persons or property. Read all instructions before using any appliance. If you transfer or sell this device, please attach these instructions.
WARNING Keep ventilation openings, in the appliance enclosure or in the built-in structure, clear of obstruction.
WARNING Do not damage the refrigerant circuit.

WARNING Do not use mechanical devices or other means to accelerate the defrosting process, other than those recommended by the manufacturer

WARNING Do not use electrical appliances inside the food storage compartments of the appliance, unless they are of the type recommended by the manufacturer.

WARNING The appliance has to be unplugged after use and before carrying out user maintenance on the appliance.

WARNING If the supply cord is damaged, it must be replaced by the manufacturer, its service agent or similarly qualified persons in order to avoid a hazard.

WARNING Please abandon the ice maker according to local regulators for it use flammable blowing gas and refrigerant.

WARNING Please according to local regulations regarding disposal of the appliance for its flammable refrigerant and blowing gas. Before you scrap the appliance, please take off the doors to prevent children trapped.

The appliance contain R600a refrigerant and cyclopentane foam materials. These are combustible materials and discarded appliance should be isolated from fire sources and cannot be burned.

Please transfer the freezer to qualified professional recycling companies for processing to avoid damages to the environment or other hazards.

R600 Gas type is indicated on the label inside the refrigerator. Gas is completely environmentally friendly, R600 is a natural gas and is completely harmless, but flammable. When transporting and installing the equipment, make sure that there is no damage of any parts (components) of a refrigerator or freezer. In case of damage,

CAUTION
Risk of fire!

avoid open flame or exposure devices hot springs, and immediately ventilate the room where the device is located. Do not unplug the refrigerator and other electrical appliances considering that spark may cause a fire.

- Do not store explosive substances such as aerosol cans with flammable propellant in this appliance.
- Ensure that the power socket corresponds to the voltage and frequency of the device, which are listed on the rating plate on the device.
- This appliance is intended to be used in household and similar applications such as:
  - Staff kitchen areas in shops, offices and other working environments;
  - Farm houses and by clients in hotels, motels and other residential type environments;
  - Bed and breakfast type environments;
  - Catering and similar non-retail applications.

  It is mostly suitable for make ice cubes. This device is not intended for professional use.
- Do not use the add-ons / extensions that are not approved by the manufacturer to avoid fire, electric shock or injury
- Do not use the device if the power cord is damaged. If the power cord is damaged it should be replaced by the manufacturer, an authorized service center or a professional qualified persons in order to avoid the risk of electric shock or fire. Device should be positioned that the plug is always accessible. Connect the appliance only to properly grounded power outlet. Do not share this device with other devices on the same power outlet. Make sure the plug is fully and properly inserted into the socket.

- Do not place the power cable over carpets or other heat insulators. Do not cover or fold the power cord. Keep the cord away from places where the cord could be damaged or crushed. Do not immerse the power cord into the water. The power cord may not hang from the edge of the desk, desktop, and must not touch the hot surface.
- The appliance can be used by childrenaged from 8 years and above and persons with reduced physical, sensory or mental capabilities, or lack of experience and knowledge, if they have been given supervision or instruction concerning the use of the appliance in a safe way and understand the hazards involved.
- Children shall not play with the appliance
- Cleaning and user maintenance shall not be made by children without supervision.
- Switch off the power and disconnect the appliance from main supply when not in use
- Always make sure that your hands are dry before pulling the plug out of the socket. Never pull the plug by the cable.
- Before cleaning, repair or service, disconnect the device from the power supply.
- The device is intended for use in the household. Do not use for any other purpose. Do not use in vehicles or boats. The appliance is not attended for outdoor use.
- To protect against electric shock, do not immerse in water or other liquid, unless otherwise specified in the instructions for cleaning the device.
- Do not use the device outdoors. Place the device away from direct sunlight, high humidity, dust or vibration.

- Leave at least 10 mm space between the back of the acbinet and the wall., And at least 10 mm spacing on each side.
- For making ice cubes, use only potable and clean water.
- Do not clean the appliance with corrosive, abrasive and flammable liquids. Fumes can result in a fire, explosion or damage to your device.
- Do not tumble device. Do not move the device when the device is in operation or is switched on.
- If the appliance is brought in from cold and humid outside, give it a few hours to warm up to room temperature before plugging in.
- We do not recommend the use of an extension cord, as it may overheat and become a risk of fire. If you must use an extension cord, use 0.75mm2 minimum size and rated no less than 16A/250V~ with a plug
- To avoid a hazard due to instability of the appliance, it must be placed at an even or flat surface.

WARNING: The device must be grounded.

IMPORTANT:

The wires in this mains lead are colored in accordance with the following code::

Green or Green with a strip yellow:	Grounding
Blue:	Neutral
Brown:	Live

GETTING TO KNOW YOUR UNIT

Main Parts:
1. Ice scoop.
2. Ice full sensor
3. Ice basket
4. Top cover with transparent window
5. Air outlet
6. Water drain cap: at front botom side of the unit.:
7. MAXIMUM WATER LEVEL ------ ▼ ------

Remove the ice basket, you can see the water level mark

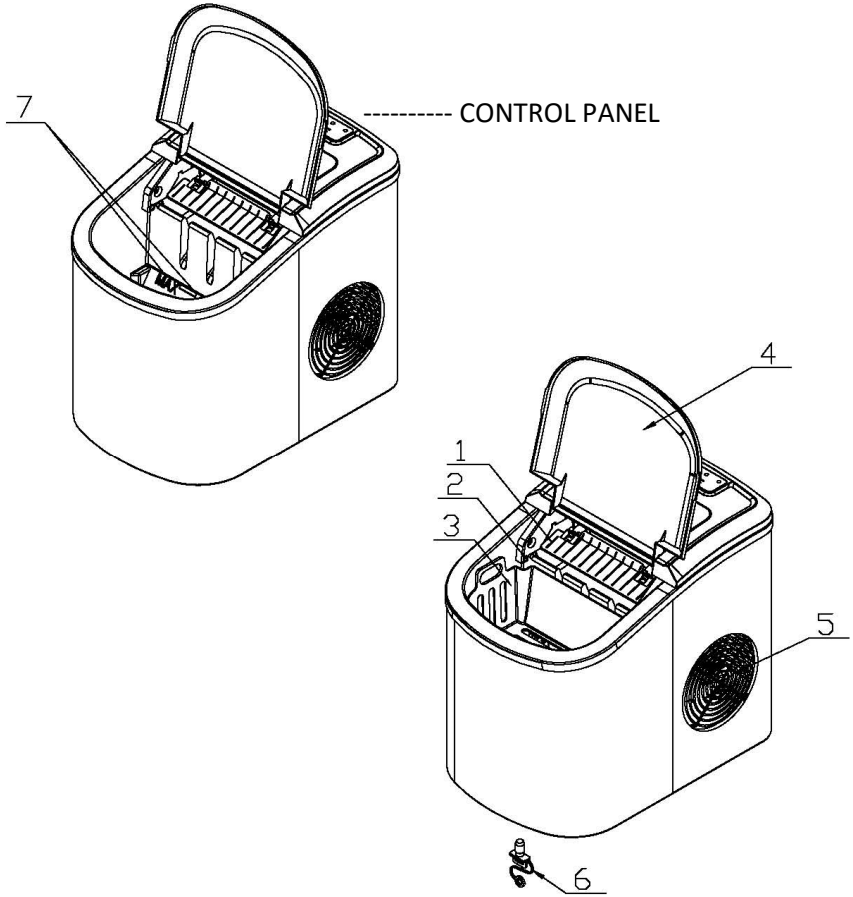

Position of Control panel and Functions

Control Panel:

A. Selected ice size displaying: Small and Large.
B. Power indicator
C. Ice-Full indicator
D. Water shortage indicator
E. Button to turn on/off the unit.
F. Button to select ice cube size.

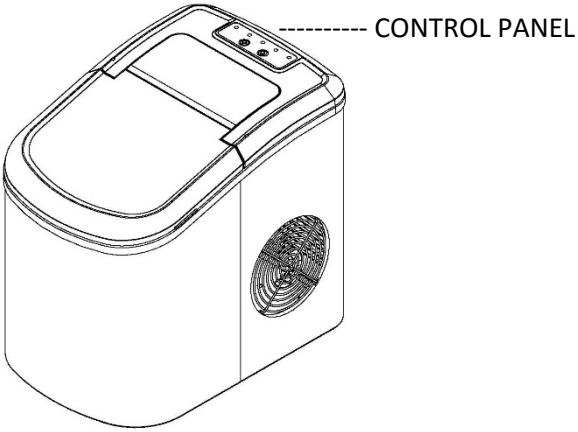

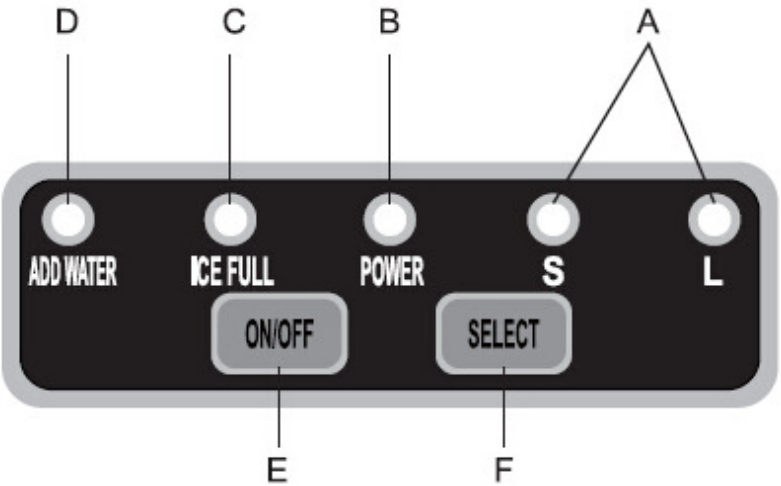

OERATING AND MAINTENANCE

UNPACKING YOUR ICE MAKER

1. Remove the exterior and interior packaging. Check if ice basket and ice scoop inside. If any parts are missing, please contact our customer service.
2. Remove the tapes for fixing ice shovel, ice basket & ice scoop. Clean the tank & ice basket.
3. Put the ice maker on a level & flat counter top without direct sunlight and other sources of heat (i.e.: stove, furnace, radiator). Maker sure that there is at least 10cm gap between the back & LH/RH sides with the wall.
4. Allow one hour for the refrigerant fluid to settle before plugging the ice maker in.
5. The appliance must be positioned so that the plug is accessible.

WARNING: fill with potable water only. Only use drinking water.

CONNECTING YOUR ICE MAKER

⚠ **DANGER**

Improper use of the ungrounded plug can result in the risk of electrical shock. If the power cord is damaged please call our customer service.

1. This unit should be properly grounded for your safety. The power cord of this appliance is equipped with a grounding plug which mates with standard grounding wall outlets to minimize the possibility of electric shock.
2. Plug your appliance into an exclusive, properly installed, grounding wall outlet. Do not under any circumstances, damage the grounding means of the plug under any circumstances. Any questions concerning power and/or grounding should be directed toward a certified electrician.
3. This appliance requires a standard 220-240Volt, 50Hz electrical outlet with good grounding means..

USING YOUR ICE MAKER

1. Open the cover, remove the ice basket and pour water into tank.
2. Keep water level below the MAXIMUM water level mark.
3. Press “ON/OFF” button on the control panel to begin the ice making cycle.
4. Select the ice cube size by pressing the “SELECT” button. If the room temperature is lower than 15°C, it is recommended to select small ice cube in order to avoid ice sticking together.
5. The ice making cycle lasts approx. 6 to 13 minutes, depending on seletion of ice cube size and the room temperature. The recommended room temperature is 10°C to 43°C.
6. If water pump can’t inject water, the ice maker will stop automatically, and the “Add Water” indicator will be on.Press “ON/OFF” button, fill water up to the max. water level mark and press “ON/OFF” button again to turn on the unit again.Allow the refrigerant liquid inside the compressor at least 3 minutes to settle before restarting.
7. The unit stops when the ice basket is full and the “Ice Full” indicator will be on.

   Warning: Direct sunlight or sunlight reflection may cause infared sensor malfunction. If the unit doesn’t stop even ice cubes obstruct sensor, move the unit where no sunlight.

Change water in the water reservoir every 24 hours to ensure a reasonable hygiene level. If unit isn’t to be used, drain all the water and dry the tank.

CLEANING AND MAINTAINING

Before using your ice maker, it is strongly recommended to clean it thoroughly.

1. Take out the ice basket.
2. Clean the interior with diluted detergent, warm water and a soft cloth.
3. Then use the water to rinse the inside parts, and drain out the water by unplugging the drain cap on front bottom side.
4. The outside of the ice maker should be cleaned regularly with a mild detergent solution and warm water.
5. Dry the interior and exterior with a clean soft cloth.
8. When the machine is not to be used for a long time, drain water completely & dry the interior.

TROUBLESHOOTINGS

PROBLEM	POSSIBLE CAUSE	SOLUTION:
“Add Water” indicator is on.	Lack of Water.	Stop the ice maker, fill water, and press “ON/OFF” button again to restart the unit.
“Ice Full” indicator is on.	Ice is full in basket.	Remove ice from ice basket. Continuous press “Select” button 5 seconds, the unit could make ice 10 cycles even “Ice” indicator is on.
Ice cubes stick together.	The ice making cycle is too long.	Stop the ice maker, and restart it when the ice blocks melt. Select the small size ice cube selection.
	Water temperature in inner tank is too low.	Replace the water. Temperature of water recommended at 8-32℃
Ice making cycle is normal but no ice formed.	Room temperature or water temperature in inner tank is too high.	The room temperature should be 10-43℃, water temperature should be 8-32℃
	Refrigerant in cooling system leaks.	Verify by a qualified technician.
	Pipe in the cooling system is blocked.	Verify by a qualified technician.

SPECIFICATION

Model	IM-122T / IM-123B
Protection class	I
Climate type	SN/N/ST/T
Power	220-240V/50Hz
Ice making current	0.7A
Ice Harvest current	1.0A
Refrigerant	R600a/26g
Net weight	7,3kg / 7,2kg
Insulation foam	C5H10
Cabinet	Stainless Steel / plastic
Power consumption: Off mode	0,25 W
Power consumption: Standby mode	N.A.

DISPOSAL OF ELECTRICAL AND ELECTRONIC EQUIPMENT

To protect our environment and to recycle the raw materials used as completely as possible, the consumer is asked to return unserviceable equipment to the public collection system for electrical and electronic.

The symbol of the crossed indicates that this product must be returned to the collection point for electronic waste to feed it by recycling the best possible raw material recycling.

By ensuring this product you will prevent possible negative effects on the environment and human health, which could otherwise be caused due to improper disposal of that product. The recycling of materials from this product, you will help to preserve a healthy environment and natural resources.

For detailed information about the collection of EE products contact the dealer where you purchased the product.

EU DECLARATON OF CONFORMITY

This device is manufactured in accordance with the applicable European standards and in accordance with all applicable Directives and Regulations.

EU declaration of conformity can be downloaded from the following link: *www.msan.hr/dokumentacijaartiklala*

JAMSTVENI LIST

VIVAX

HR

MODEL UREĐAJA	
SERIJSKI BROJ	
DATUM PRODAJE	
BROJ RAČUNA PRODAVATELJA	
POTPIS I PEČAT PRODAVATELJA	

POŠTOVANI!
Zahvaljujemo na kupnji Vivax uređaja i nadamo se da ćete biti zadovoljni odabirom. Ako u jamstvenom roku bude potreban popravak proizvoda, molimo savjetujte se sa ovlaštenim prodavačem koji Vam je proizvod prodao ili nas kontaktirajte na dolje navedene brojeve i adrese. MOLIMO VAS DA PRIJE UPORABE PROIZVODA PAŽLJIVO PROČITATE UPUTE PRILOŽENE UZ PROIZVOD!

1. Ovim jamstvom M SAN Grupa kao davatelj jamstva u Republici Hrvatskoj jamči besplatan popravak istog u skladu s važećim propisima i u skladu s uvjetima opisanim u ovom jamstvenom listu.
   Ovim jamstvom jamčimo da će predmet ovog jamstva raditi bez pogreške uzrokovane eventualnom lošom izradom ili lošim materijalom izrade. Svi, eventualno nastali, kvarovi biti će besplatno otklonjeni u ovlaštenom servisu u jamstvenom roku.
2. **UVJETI JAMSTVA** Jamstveni rok počinje od dana kupnje proizvoda i traje 12 mjeseci.
3. U slučaju kvara na proizvodu koji je predmet ovog jamstva, obvezujemo se da ćemo isti popraviti u najkraćem mogućem roku, a najkasnije u roku od 45 dana. Ako se proizvod ne može popraviti ili se ne popravi u roku od 45 dana, biti će zamijenjen novim. Jamstvo će biti produženo za vrijeme trajanja popravka.
4. Jamstvo se priznaje samo uz račun o kupnji, te uz ovaj jamstveni list koji mora biti ispravno popunjen odnosno mora sadržavati datum prodaje, pečat i potpis prodavatelja.
5. **JAMSTVO NE OBUHVAĆA**
6. Redovnu provjeru, održavanje uz zamjenu dijelova koji se troše normalnom upotrebom, prilagođavanje ili promjene za poboljšanje proizvoda za primjenu koji nisu opisane u tehničkim uputama za korištenje, osim ako je za te preinake predočena suglasnost M SAN GRUPA d.o.o.
7. **Jamstvo se ne priznaje u sljedećim slučajevima**:
   Ako kupac ne predoči ispravan jamstveni list i račun o kupnji.
   Ako se kupac nije pridržavao uputa o korištenju proizvoda.
   Ako je proizvod otvaran, prepravljan ili popravljan od neovlaštene osobe.
   Ako su kvarovi na proizvodu nastali djelovanjem više sile kao što su: udar groma, strujni udari u električnoj mreži elementarne nepogode i slično. Ako su kvarovi nastali oštećivanjem zbog nepropisane upotrebe ili nepravilnim transportiranjem. Ako je kvar nastao pogreškom u sustavu na koji je proizvod priključen.
   Ovo jamstvo vrijedi samo za robu kupljenu u Republici Hrvatskoj i na teritoriji Rep. Hrvatske i ne mijenja zakonska potrošačka prava važeća u Republici Hrvatskoj u odnosu na ona koja propisuje proizvođač.
8. Izjavu o sukladnosti i presliku izvorne Izjave sukladnosti (EU Declaration of Conformity) možete jednostavno preuzeti na našoj internetskoj stranici www.msan.hr/dokumentacijaartikala

Naziv tvrtke davatelja jamstva: M SAN GRUPA d.o.o., Dugoselska ulica 5, 10372 Rugvica, tel: 01/3654-961

CENTRALNI SERVIS: MR servis d.o.o, Dugoselska ulica 5, 10372 Rugvica
Tel: +385 1 640 1111 Fax: +385 1 365 4982 E-mail upiti:info@mrservis.hr
E-mail za prodajne upite: prodaja@mrservis.hr, Web: www.mrservis.hr

U slučaju neispravnosti na proizvodu, molimo vas da kontaktirate vašu trgovinu gdje ste kupili proizvod ili servis naveden u ovoj jamstvenoj izjavi.

DATUM PRIMITKA UREĐAJA NA SERVIS		
DATUM POPRAVKA		
DATUM PRIMITKA UREĐAJA NA SERVIS		
DATUM POPRAVKA		

POPIS SERVISNIH MJESTA VIVAX HR

Grad	Servis	Adresa	Telefon
Bjelovar	ŠARIĆ, obrt za popravak	Matice hrvatske 14d	091 572 2441
Buje-Oprtalj	Elektro servis Šorgo	Šorgi 6	091 424 2958
Čazma	Vreš servis	Franje Vidović 35	043 771 924
Đakovo	Kvaldo	Biskupa Ant. Mandića 29	031 812 455
Daruvar	Tehnoservis Družin	Gundulićeva 11	043 331 003
Dubrovnik	Radan Elektronik centar	Obala Pape Iv. Pavla II 17	020 321 500
Dugo Selo	MR servis d.o.o.	Dugoselska cesta 5	01 6401 111
Karlovac	Servis kućanskih aparata	Šulekova 12	047 413 399
Knin	Elektro servis Vujević	Tvrtkova 1	098 818 991
Koprivnica	Kuhar	Ludbreški odvojak 14	048 644 818
Korčula	SAT electronic	Korčulanskih domob. 12	098 243 295
Krapina	Zvonček	Gajeva 28	049 370 990
Križevci	Elektro Babić	Zagorska 86	048 714 219
Kutina	SF Electro	Antuna Mihanovića 25	098 301 801
Lipik	Zandona servis	Tabor 53	098 953 48 71
Makarska	Borić	Ante Starčevića bb	021 611086
Našice	Elkon	Trg Izidora Kršnjavoga 1	031 615 090
Nova Gradiška	Frigo	Josipa J. Strossmayera 18	035 362 299
Novska	Senior i Junior	Ivana Meštrovića 11	044 601 601
Ogulin	Electrico	Podvrh III 10	047 525 777
Pleternica	Elektroservis Čirko	Mile Budaka 38	034 251 666
Požega	Servis Funduk	Osiječka 37	098 256 590
Rijeka	Biomatic	Pehlin 66	051 269 898
Rijeka	E.E.K.A servis	Baštijanova 36	051 228 401
Samobor	Servis HUSTA	Voćarska 2	095 906 0012
Šibenik	Tehno Jelčić d.o.o.	8 Udarne brigade 71	022 217 264
Sisak	ETC servis	22 lipnja 4	044 549 500
Sisak	Servis Kramarić	Ante Starčevića 27	044 549 119
Slavonski Brod	BKS d.o.o.	Josipa J. Strossmayera 29	035 203 101
Split	Andabaka d.o.o.	Gundulićeva 10	021 481 403
Trilj	Pešo d.o.o.	Dubrovačka 1	021 660 162
Trogir	ELGO d.o.o.	Pantan 1	021 881 280
Varaždin	MARKOVIĆ obrt za elektromehaničarske usluge	Krešimira Filića 9	042 210 588
Varaždin	Bi-el	Primorska 20	042 350 765
Vela Luka	Obrt Bage	Obala 3	020 813 564
Velika Gorica	Meštrović	Slavka Kolara 10	01 6226 706
Virovitica	FRUK d.o.o.	Dravska 20	033 553 068
Vukovar	Obrt JAGO	Radnička 63	091 560 0474
Zagreb	Pušić d.o.o.	Vodnjanska 26	01 3028 226
Zagreb-Rugvica	MR Servis d.o.o.	Dugoselska cesta 5	01 640 1111

IZJAVA O SAOBRAZNOSTI

VIVAX

SR

OSNOVNI PODACI O PROIZVODU (Popunjava trgovac)

MODEL UREĐAJA	
SERIJSKI BROJ	
DATUM PRODAJE	
BROJ RAČUNA / FISKALNOG ISEČKA	
POTPIS I PEČAT TRGOVCA	

POŠTOVANI!
Zahvaljujemo Vam na kupovini Vivax proizvoda i nadamo se da ćete biti zadovoljni izborom.
MOLIMO VAS DA PRE UPOTREBE PROIZVODA PAŽLJIVO PROČITATE TEHNIČKU DOKUMENTACIJU I DA SE PRILIKOM UPOTREBE PRIDRŽAVATE PRILOŽENIH UPUTSTAVA

PRAVA POTROŠAČA NA OSNOVU ZAKONA O ZAŠTITI POTROŠAČA I NESAOBRAZNOSTI PROIZVODA
U skladu sa članom 49 Zakona o zaštiti potrošača (Sl.glasnik 88/2021) roba je saobrazna ako:

- Odgovara opisu koji je dao prodavac i ako ima svojstva robe koju je prodavac pokazao potrošaču kao uzorak ili model,
- Ima svojstva potrebna za naročitu upotrebu za koju je potrošač nabavlja, a koja je bila poznata prodavcu ili mu je morala biti poznata u vreme zaključenja ugovora, te ako ima svojstva potrebna za redovnu upotrebu robe iste vrste,
- Po kvalitetu i funkcionisanju odgovara onome što je uobičajeno kod robe iste vrste i što potrošač može osnovano da očekuje s obziorm na prirodu robe i javna obećanja o posebnim svojstvima robe data od strane prodavca, proizvođača ili njihovim predstavnika, naročito ako je obećanje učinjeno putem oglasa ili na ambalaži robe.

Ako isporučena roba nije saobrazna ugovoru (član 51 Zakona o zaštiti potrošača), potrošač ima pravo da zahteva od prodavca da otkloni nesaobraznost, bez naknade, opravkom ili zamenom, odnosno da zahteva odgovarajuće umanjenje cene ili da raskine ugovor u pogledu te robe.
Potrošač, na prvom mestu, može da bira između zahteva da se nesaobraznost otkloni opravkom ili zamenom.
Ako otklanjanje nesaobraznosti u skladu sa stavom 2. ovog člana, nije moguće ili ako predstavlja nesrazmerno opterećenje za trgovca, potrošač može da zahteva umanjenje cene ili da izjavi da raskida ugovor.
Ne srazmerno opterećenje za trgovca u smislustava 3. ovog člana, javlja se ako u poređenju sa umanjenjem cene i raskidom ugovora, stvara preterane troškove, uzimajući u obzir:
1) Vrednost robe koju bi imala da je saobrazna ugovoru;
2) Značaj saobraznosti u konkretnom slučaju;
3) Da li se saobraznost može otkloniti bez značajnijih neugodnosti za potrošača.
Potrošač ima pravo da zahteva zamenu, odgovarajuće umanjenje cene ili da raskine ugovor zbog istog ili drugog nedostatka saobraznosti koji se posle prve opravke pojavi, a ponavna opravka je moguća samo uz izričitu saglasnost potrošača.
Svaka opravka ili zamena se mora izvršiti u primerenom roku i bez značajnijih neugodnosti za potrošača, uzimajući u obzir prirodu robe i svrhu zbog koje ju je potrošač nabavio.
Sve troškove koji su neophodni da bi se roba saobrazila ugovoru, a naročito troškovi rada, materijala, preuzimanja i isporuke, snosi trgovac.
Potrošač ima pravo da raskine ugovor, ako ne može da ostvari pravo na opravku ili zamenu, odnosno ako trgovac nije izvršio opravku ili zamenu u primerenom roku ili ako trgovac nije izvršio opravku ili zamenu bez značajnijih nepogodnosti za potrošača.
Ako se nesaobraznost pojavi u roku od šest meseci od dana prelaska rizika na potrošača, potrošač ima pravo da bira između zahteva da se nesaobraznost otkloni zamenom, odgovarajućim umanjenjem cene ili da izjavi da raskida ugovor.
Ako se nesaobraznost pojavi u roku od šest meseci od dana prelaska rizika na potrošača, otklanjanje nesaobraznosti moguće je opravkom uz izričitu saglasnost potrošača.
Potrošač ne može da raskine ugovor ako je nesaobraznost robe neznatna. Prava navedena u stavu 1. ovog člana, ne utiču na pravo potrošača da zahteva od trgovca naknadu štete koja potiče od nesaobraznosti, u skladu sa opštim pravilima o odgovornosti za štetu.
Prodavac je odgovoran za nesaobraznost robe ugovoru koja se pojavi u roku od dve godine od dana prelaska rizika na potrošača.
Ako nesaobraznost nastane u roku od šest meseci od dana prelaska rizika na potrošača, pretpostavlja se da je nesaobraznost postojala u trenutku prelaska rizika, osim ako je to u suprotnosti sa prirodom robe i prirodom određene nesaobraznosti.
Potrošač može da izjavi reklamaciju usmeno na prodajnom mestu gde je roba kupljena, odnosno drugom mestu koje je određeno za prijem reklamacija, telefonom, pisanim putem, elektronskim putem, odnosno na trajnom nosaču zapisa, uz dostavu računa na uvid ili drugog dokaza o kupovini (kopija računa, slip i sl.)
Prodavac je dužan da potrošaču izda pisanu potvrdu ili elektronskim putem potvrdi prijem reklamacije, odnosno saopšti broj pod koim je zavedena njegova reklamacija u evidenciji primljenih reklamacija.

Prodavac je dužan da bez odlaganja, a najkasnije u roku od osam dana od dana prijema reklamacije, pisanim ili elektronskim putem odgovori potrošaču na izjavljenu reklamaciju. Odgovor prodavca na reklamaciju potrošača mora da sadrži odluku da li prihvata reklamaciju, izjašnjenje o zahtevu potrošača i konkretan predlog i rok za rešavanje reklamacije. Rok ne može da bude duži od 15 dana, odnosno 30 dana za tehničku robu i nameštaj, od dana podnošenja reklamacije.
Prodavac je dužan da postupi u skladu sa odlukom, predlogom i rokom za rešavanje reklamacije, ukoliko je dobio prethodnu saglasnost potrošača.
Rok za rešavanje reklamacije prekida se kada potrošač primi odgovor prodavca iz stava 9. člana 55 Zakona o zaštiti potrošača i počinje da teče iznova kada prodavac primi izjašnjenje potrošača. Potrošač je dužan da se izjasni na odgovor prodavca najkasnije u roku od tri dana od dana prijema odgovora prodavca. Ukoliko se potrošač u propisanom roku ne izjasni, smatraće se da nije saglasan sa predlogom prodavca.
Ukoliko prodavac iz objektivnih razloga nije u mogućnosti da udovolji zahtevu potrošača u roku koji je dogovoren, dužan je da o produžavanju roka za rešavanje reklamacije obavesti potrošača i navede rok u kome će je rešiti, kao i da dobije njegovu saglasnost, što je u obavezi da evidentira u evidenciji primljenih reklamacija. Produžavanje roka za rešavanje reklamacija moguće je samo jednom.
Ukoliko prodavac odbije reklamaciju, dužan je da potrošača obavesti o mogućnosti rešavanja spora vansudskim putem i o nadležnim telima za vansudsko rešavanje potrošačkih sporova.
Nemogućnost potrošača da dostavi prodavcu ambalažu robe ne može biti uslov za rešavanje reklamacije niti razlog za odbijanje otklanjanja nesaobraznosti. Trgovac je dužan da Vam odmah, a najkasnije u roku od osam dana od prijema reklamacije odgovori na podneti zahtev i predloži rešavanje reklamacije u skladu sa važećim zakonom.
Ukoliko prodavac usmeno izjavljenu reklamaciju reši u skladu sa zahtevom potrošača prilikom njenog izjavljivanja, nije dužan da potrošaču dostavi potvrdu o primljenoj reklamaciji niti da dostavlja odgovor na reklamaciju.

Uvoznik i distributer: KIM-TEC d.o.o. Beograd, MB 17586491
Viline Vode bb, Slobodna zona Beograd L12/3, Beograd

OBAVEZE POTROŠAČA

1. Da se pridržava priloženog uputstva za upotrebu i pravilnika o upotrebi proizvoda..
2. Da se eksploatacija uređaja vrši u skladu sa uputstvima navedenim u pripadajućoj tehničkoj dokumentaciji.
3. Da obezbedi odgovarajuće uslove u kome će uređaj biti smešten:
   - Temperatura vazduha od 10˚C do 40˚C., Relativna vlažnost vazduha od 10 do 90%
   - Zaštita od direktnog sunčevog zračenja, Zaštita od prašine i kondenzacije
   - Zaštita od raznih vrsta elektromagnetnih zračenja
4. Da obezbedi stabllan izvor mrežnog napajanja (varijacije napona max. 10%, varijacije učestanosti max. 30%}.
5. Da obezbedi uzemljenu elektroinstalaciju kako bi se izbegle razlike potencijala.
6. Da po mogućnosti sačuva i dostavi priloženu tehničku dokumentaciju u roku trajanja reklamacionog roka.
7. Da instalaciju / servis proveri isključivo ovlašćenim licima kao i da pazi da ne ošteti kontrolnu nalepnicu.

IZJAVA UVOZNIKA / DISTRIBUTERA

1. Proizvodi imaju propisane, odnosno deklarisane karakteristike kvaliteta.
2. Proizvod će ispravno funkcionisati ako se korisnik pridržava uputstva iz priložene tehničke dokumentacije.
3. Trgovac je dužan da vodi računa o ispravnom popunjavanju i overi osnovnih podataka o proizvodu iz ovog lista.
4. Proizvođači definišu kao potrošni materijal proizvode / delove proizvoda kao što su toneri, ketridži, glave ink jet štampača, valjci za povlačenje, mehanizam za transport papira, baterije, lampice i sve ostalo slično navedenom, a shodno izjavi proizvođača.

Centralni servis: KIM-TEC d.o.o., Viline vode bb, Slob. zona Bg, Beograd
Tel: 011/33 13 568 , E-mail: servis@kimtec.rs

DATUM PRIJEMA UREĐAJA NA SERVIS		
DATUM POPRAVKE		
DATUM PRIJEMA UREĐAJA NA SERVIS		
DATUM POPRAVKE		

POPIS SERVISNIH MESTA VIVAX SR

Centralni servis: KIM-TEC d.o.o., Viline vode bb, Slob. zona Bg, Beograd
Tel: 011/3313-568 , E-mail: servis@kimtec.rs

Mesto	Servis	Adresa	Telefon
Apatin	ZR Elektra	Juke Kolaka 53	063/8225-294
Bačka topola	Elektromont-BŽ	Košut Lajoša 59	024/716-320 060/3139-565
Bačka topola	K&K Elektro	Lenjinova 75	069-1070-411
Bečej	G2 servis	Holo Ferenca 70	021/6910-505 063/8363-776
Beograd	Elektrowelt Servis d.o.o.	Bulevar Oslobođenja 229	011/2650-590 063/1067-067
Bor	Elektron SC	Treći Oktobar 39b	030/427-031 061/7154-178
Gornji Milanovac	SZTR "Frigoservis"	Voj. Milana Obrenovića 35	032/711-524 064/1274-269
Jagodina	FM elektro	Kneza Lazara L1,lok.7	064/3612-816
Kikinda	SD Elektro Kikinda	Kralja Petra Prvog 88	063/8015-779
Kragujevac	Exclusive Jelena	Kneza Mihaila 89	034/360-630
Kragujevac	Fokus	Ljubiše Bogdanovića 14	034/314-400 065/3144-004
Kragujevac	Mega Frigo	Vladimira Rolovića 30	064/9756-126
Kragujevac	Sevis Cool	Kneza Mihajla 52/a	063/8136-351
Kragujevac	Sloboda-cherry	Kneza Mihaila 89	034/360-630 066/6360-630
Kraljevo	Servis Rade Končar	Radničkog bataljona 23	036/375-151 063/443-510
Kruševac	Frigo elektro Milenkovic	Kosovska 166	037/490-565 062/1643-266
Kruševac	SBT ELGOR	Kralja Petra prvog 105	037/456-160 037/456-149
Leskovac	GMS Frigoterm	Kopaonička 7	065/2812-620
Leskovac	Servis EL	Cara Lazara 27/17	016/250-778 064/1749-509
Loznica	S.Z.R. Univerzal	Vojvode putnika 7	015/873-692 9521-064/8568-206
Mionica	Servis bele tehnike SBT	Selo Dučić gornja Toplica	014/66-330 063/8649-810
Mladenovac	Servis bele tehnike NIP	Radomira Marića 25 Rajkovac	063/8016-378
Negotin	Servis bele tehnike P.N.	Stefanije Mihajlović br.19	019/549-645 064/0023-700
Niš	Ekran	Đerdapska 63	018/530-525
Niš	Frigomark	Subotička 12	018/575-090 064/2869-648

Niš	Frigomarket promet	Jovana Ristića 55	065/8967-347
Novi Kneževac	Elektroservis	Zmaj Jovina 67	0230/81-284 063/539-720
Novi sad	Frigo-Milan szr Milan Lužaić pr	Ljubena Karavelova 17	064/1143-903
Obrenovac	TV Servis Obrenovac	Kralja Milutina 23b	061/1446-442 069/2340-736
Odžaci	Mile begić PR Servis bele teh. I klima uređ. Elmir	Železnički red 25	064/4491-955
Pančevo	Servis Ratković	Semberijska 14	013/370-101 063/472-524
Pirot	Eko mraz	Dragoljuba Milenkovića 28	010/311-141 063/8220-748
Požarevac	Agatel d.o.o.	Nemanjina 11	012/541-175 060/6410-766
Prokuplje	Solon	Kruševačka 10	027/325-466 062/560-270
Smederevska Palanka	Marinko majstor	Srpskog ustanka 123/2	063/7747-441
Sombor	Servis Dale	Miladina i Nikole Kunca 7	025/302-339 063-554-082
Sombor	ZTKR Elektron-M	Nikole Vukičevića 5/2	025/450-397 063/7732-675
Srbobran	Elektroservis Peđa SZTR	Miladina Jocića 18	063/544-822
Sremska Mitrovica	Frigo i elektro servis Delta Plus	Fruškogorska 25	022/617-890 064/1237-670
Stara Pazova	Sistem plus	Zmaj Jovina 15	060/6606-891
Subotica	WM servis	Ruzmarina 2 ; PJ Frankopanska 36	024/523-765 063/519-505
Šabac	Central service d.o.o.	Prote Smiljanića 52	015/319-530 063/346-222
Šabac	ZTR Obradović	Kralja Milana 47a	015/344-997
Trstenik	Radan Pantelić PR Popravka električnih uređaja	Miodraga Lukovica 37	037/714-393 063/658-203
Valjevo	Frigo-elektro servis	Čegarska 11	014/226-964
Vršac	R.Z.P.K.A.I Trgovina Beoservis	Svetozara Miletića 84	013/2824-126 064/5403-280
Zaječar	Milenković servis Obod 2	Kursulina 20	019/463-047 063-485-875
Zrenjanin	RadivojGagić PR servis Gagić	Rade Trnića 31	064/2674-400
Zrenjanin	Zdravko Petrović PR Servis bele tehnike	Bačka 130	063/515-562

GARANTNI LIST

VIVAX

BiH

MODEL	
SERIJSKI BROJ	
DATUM PRODAJE	
BROJ RAČUNA	
PRODAVATELJ	
POTPIS I PEČAT PRODAVATELJA	

POŠTOVANI!

Zahvaljujemo na kupnji Vhrax uređaja i nadamo se da ćele biti zadovoljni odabirom. Ako u garantnom roku bude potreban!

GARANCIJSKA IZJAVA

1. Ovom garancijom garantira proizvođač proizvoda, preko KIM TEC d.o.o., kao uvoznika i davatelja garancije u Republici Bosni i Hercegovini besplatan popravak istog u skladu s važećim propisima i u skladu s uvjetima opisanim u ovom garantnom listu. Ovom garancijom garantiramo da će predmet ove garancije raditi bez greške uzrokovane eventualnom lošom izradom i lošim materijalom izrade. Svi eventualno nastali kvarovi biti će besplatno otklonjeni u ovlaštenom servisu u garantnom roku.

UVJETI GARANCIJE:

Garantni rok počinje teći od dana kupnje proizvoda i traje 12 mjeseci.

2. U slučaju kvara na proizvodu koji je predmet ove garancije, obavezujemo se da ćemo isti popraviti u najkraćem mogućem roku, a najkasnije u roku od 30 dana. Ako se proizvod ne može popraviti ili se ne popravi u roku od 30 dana, biti će zamijenjen novim. Ako popravak proizvoda traje duže od 10 dana, garancija se produljužuje za vrijeme trajanja popravka.

3. Garancija se priznaje samo uz račun o kupnji, te uz ovaj garantni list koji mora biti ispravno popunjen odnosno mora sadržavati datum prodaje, pečat i potpis prodavatelja.

4. Davalac garancije osigurava servis i rezervne dijelove 7 godina od datuma kupnje.

GARANCIJA NE OBUHVAĆA:

5. Redovnu provjeru, održavanje uz zamjenu dijelova koji se troše normalnom upotrebom. Prilagođavanje ili promjene za poboljšanje proizvoda za primjenu koji nisu opisane u tehničkim uputama za korištenje, osim ako je za te preinake predočena suglasnost KIM TEC d.o.o.

6. Garancija se ne priznaje u sljedećim slučajevima:

- Ako kupac ne predoči ispravan garantni list i račun o kupnji. Ako se kupac nije pridržavao uputa o korištenju proizvoda. Ako je proizvod otvaran, prepravljan ili popravljan od neovlaštene osobe.
- Ako su kvarovi na proizvodu nastali djelovanjem više sile kao što su: udar groma, strujni udar u eletoričnoj mreži, elementarne nepogode i slično. Ako su kvarovi nastali oštećivanjem zbog nepropisane upotrebe ili nepravilnim transportiranjem. Ako je kvar nastao greškom u sustavu na koji je proizvod priključen.

7. Ovaj garantni list ne mijenja zakonska potrošačka prava važeća u Bosni i Hercegovini u odnosu na ona koja propisuje proizvođač.

Naziv tvrtke davatelja jamstva : KIM TEC d.o.o., Poslovni Centar 96-2, 72250 Vitez, tel: 030/718-800, fax: 030/718-897, e-mall: servis@kimtec.ba

EU Izjava o sukladnosti dostupna je na stranici: www.msan.hr/dokumentacijaartikala

DATUM SPREJEMA NAPRAVE V SERVIS		
DATUM POPRAVILA		
DATUM SPREJEMA NAPRAVE V SERVIS		
DATUM POPRAVILA		
DATUM SPREJEMA NAPRAVE V SERVIS		
DATUM POPRAVILA		

POPIS OVLAŠTENIH SERVISA VIVAX BiH

Centralni servis: **KIM TEC d.o.o., Poslovni centar 96-2, 72250 Vitez**
Tel: 063 690497, Fax: 030/718-897, E-mail: servis@kimtec.ba
Radno vrijeme: pon-pet: 8:30 – 17:00h

Grad	Servis	Adresa	Telefon
Banja Luka	SLOBODA SOD	Milice Stojadinović S.6	065/523-658 051/438-908
Banja Luka	Servis Preradović	Oplenačka br.2.	051 280 500 051 280 505
Banja Luka	MCT elektronik d.o.o.	Obilićeva 4 Trn	051 508 080
Banja Luka	ELEKTRONIK Servis s.p. Rosić	Zemunska 6	051/354-802
Bihać	Elektronik d.o.o.	Trg Slobode 8	037/222-626
Bijeljina	SZR RTV SERVIS TM-ELEKTRONIKA	Galac 140	055 207 294
Bijeljina	ELKOS	Vojvode stepe 10A	065 209 009
Bijeljina	Elektro servis ZTR	Dimitrija Tucakovića 160	055 243 900 065/517-553
Brčko	ELEKTRO SERVIS RAIN	Brače ćuskića 24	065 621 645 049 214 780
Brčko	GOJA	Uzunovića 34	049 214 788 066 451 821
Brčko	MD MONTEL d.o.o.	Braće Čuskića	065/532 001
Cazin	UNIVERZAL elektro obrt	Gen. Izeta Nanića	037 511 590 061 794 935
Cazin	Euro-plac d.o.o.	Lojnička bb	061 786 860
Doboj	EM-elektronik	Kralja Aleksandra 211	066 804 663
Derventa	Elin-M s.p.	1.maja br. 111	053 971 270, 065/478-903
Gračanica	Dinnet d.o.o.	Kamenica bb	062 346 289
Gradačac	Elektroservis HIDO	H.K. Gradaščevića 110	061 103 900 061 178 431
Gradiška	ZR "Frigoelektro"	5. Kozarske brigade 11	066 488 479
Gradiška	Perić szr s.p. Zdravko Perić	Gradiške brigade bb	051 816 238
Kotor Varoš	SDM servis	Stefana Nemanje bb	065 587-740 065 848 542
Konjic	ZR"ELEKTRON"	Varda 30	061 153 988
Livno	Eurolux d.o.o.	Obrtnička bb	063 330 488
Ljubuški	Elektroservis	Veljaci bb	063 372 605
Mostar	ELEKTRO FRIGO LERIĆ tr	Šehovina 26	063 316 712 036 577 407
Mostar	PC centar d.o.o.	Kralja Tvrtka 5	036 313 110

Posušje	DIGITREND d.o.o.	Vukovarska bb	039 680 920
Prijedor	Klima San	Boška Buhe 12	065 585 969
Rogatica	Elektromehanika	Zanatski trg br.1	065 341 135
Sarajevo	OR RTV SERVIS EURO	Butmirska br.7	033 610 000
Sarajevo	Per Aspera	Zagrebačka 4C	033 222 234
Tešanj	Elektronik TV servis	Nisima Albaharija 1	061 153 307
Tešanj	Mepromex	Lepenica	032 662 795
Trebinje	Elektro-Mehan. Milojević s.p.	Zasad bb	065 691419 059 260 694
Travnik	Elektro servis Agić	Mehmed Paše Kukavice	061 326 756
Tuzla	Euroline d.o.o.	Stupine 37	061 101 717 035 276 228
Tuzla	Frigo Servis	Nesiba Malkića 6	061 724 026
Vitez	ELTIH s.z.r.	Stjepana Radića 78	063 333 401
Vitez	Kim Tec-Servis d.o.o.	Poslovni centar 96-2	030 718 844
Visoko	Mualvis d.o.o.	Ibrahima Hodžića 2	061 146 238
Zenica	BES-CENTAR	Bulevar Kulina Bana 33	032 442 780 061 791 341
Zenica	Intercom	Vrandučka 71b	032 446 580
Zenica	Dr Elfix	Zmaja od Bosne bb	062 402 040

IZJAVA O SAOBRAZNOSTI

VIVAX

CG

OSNOVNI PODACI O PROIZVODU (Popunjava trgovac)

MODEL UREĐAJA	
SERIJSKI BROJ	
DATUM PRODAJE	
BROJ RAČUNA / FISKALNOG ISJEČKA	
POTPIS I PEČAT TRGOVCA	

POŠTOVANI!

Zahvaljujemo na kupovini Vivax uređaja i nadamo se da ćete biti zadovoljni izborom. Ako u periodu u kojem imate pravo na reklamaciju bude potreban popravak proizvoda, molim savetujte se sa ovlašćenim prodavačem koji Vam je proizvod prodao i/ili nas kontaktirajte na dolje navedene brojeve i adrese.

MOLIMO VAS DA PRIJE UPOTREBE PROIZVODA PAZLJIVO PROČITATE TEHNIČKU DOKUMENTACIJU I UPUTSTVA KOJI SU PRILOŽENI UZ PROIZVOD!!

1. Ovom izjavom o saobraznosti proizvođač proizvoda, preko KIM TEC CG d.o.o., kao uvoznika i davaoca prava u Crnoj Gori besplatan popravak istog u skladu s vazećim propisima i u skladu s uslovima opisanim u ovoj izjavi o saobraznosti. Ovom izjavom o saobraznosti ističemo da će predmet ovog prava raditi bez greške uzrokovane eventualnom lošom izradom i lošim materijalom izrade. Svi eventualno nastali kvarovi biće besplatno otklonjeni u ovlašćenom servisu u predviđenom roku za reklamaciju.
2. **USLOVI REKLAMACIJE**: Rok za reklamaciju počinje teći od dana kupovine proizvoda i traje 24 mjeseca.
3. U slučaju kvara na proizvodu koji je predmet reklamacije, obavezujemo se da ćemo isti popraviti u najkraćem mogućem roku, a najkasnije u roku od 15 dana. Ako se proizvod ne može popraviti ili se ne popravi u roku od 15 dana, biće zamijenjen novim.
4. Pravo na reklamaciju se priznaje uz fiskalni račun o kupovini, ili uz ovu izjavu o saobraznosti koji mora biti ispravno popunjen odnosno mora sadržati datum prodaje, pečat i potpis prodavca.
5. Nakon isteka roka za saobraznost potrošaču će biti obezbijeđen servis i snadbijevanje rezervnim djelovima u skladu sa važećim zakonskim propisima.
6. **PRAVO NA REKLAMACIJU NE OBUHVATA**

   Redovnu provjeru, održavanje uz zamjenu dijelova koji se troše normalnom upotrebom. Prilagođavanje ili promjene za poboljšanje proizvoda za primjenu koje nijesu opisane u tehničkim uputstvima za korisćenje, osim ako je za te promjene predočena saglasnost KIM TEC CG d.o.o.
7. **PRAVO NA REKLAMACIJU SE NE PRIZNAJE U SIJEDEĆIM SLUČAJEVIMA**:
   - Ako kupac ne priloži ispravan reklamni list ili račun o kupovini.
   - Ako se kupac nije pridržavao uputstva o korisćenju proizvoda.
   - Ako je proizvod otvaran, prepravljan ili popravljan od neovlaštene osobe.
   - Ako su kvarovi na proizvodu nastali djelovanjem više sile kao što su: udar groma, strujni udaru u električnoj mreži elementarne nepogode i slićno.
   - Ako su kvarovi nastali oštećivanjem zbog nepropisane upotrebe ili nepravilnim transportovanjem.
   - Ako je kvar nastao greškom u sistemu na koji je proizvod priključen.

Ova izjava o saobraznosti ne mijenja zakonska potrošačka prava važeća u Crnoj Gori u odnosu na ona koja propisuje proizvođač. **Naziv davaoca izjave o saobraznosti**: Kim Tec CG d.o.o., Ćemovsko polje bb, 81000 Podgorica, Crna Gora.

CENTRALNI SERVIS (CALL CENTAR): Kim Tec CG d.o.o., Ćemovsko Polje bb, 81000 Podgorica
Tel: 020/608-251, E-mail za opšte upite: servis@kimtec-cg.com

DATUM PRIJEMA UREĐAJA U SERVIS		
DATUM POPRAVKE		

DATUM PRIJEMA UREĐAJA U SERVIS		
DATUM POPRAVKE		

ГАРАНТЕН ЛИСТ

VIVAX

МК

МОДЕЛ НА УРЕД	
СЕРИСКИ БРОЈ	
ДАТУМ НА ПРОДАЖБА	
БРОЈ НА СМЕТКА	
НАПРОДАВАЧОТ	
ПОТПИС И ПЕЧАТ НА ПРОД.	

ПОЧИТУВАНИ!

Ви благодариме што купивте уред на VIVAX и се надеваме дека сте задоволни со изборот. Доколку во текот на гарантниот рок сејавишлреба од поправка на производот, побарајте совет од продавачот кој ви го продал производот или контактирајте со нас на долунаведените броеви и адреси. ВЕ МОЛИМЕ ПРЕД УПОТРЕБА НА ПРОИЗВОДОТ ВНИМАТЕЛНО ДА ГИ НРОЧИТАТЕ УПАТСТВАТА ПРИЛОЖЕНИКОН ПРОИЗВОДОТ!

1. Со оваа гаранција производателот на производот, преку ПАКОМ КОМПАНИ д.о.о.е.л како утваник и извршител на гаранцијата во Република Маќедонија, гарантира бесплатна шшравка согласно важечките прописи и условите наведени во овој гантен лист. Со оваа гаранција Ви гарантираме дека предметот на гаранцијата ќе работи без грешки предизвикани од можно лоша изработка и употреба на лонш материјал и заизработка. Ситевакви дефекти ќеби дат бесплатно поправенво овластениот сервисво гарантниотрок.

ГАРАНТНИ УСЛОВИ:

2. Гарантниот рок започнува да тече од денот на купувањето на производот и трае **24 месеци**.

3. Во случај на појава на дефект кај производот кој е предмет на оваа гаранција се обврзуваме дека ќе го поправиме во најкраток можен рок, а најдоцна во рок од 30 работни дена. Ако производот не може да се поправи или не биде поправен во рок од 30 работни дена ќе биде заменет со нов. Ако понравката на производот трае подолго од 10 дена, гаранцијата се продолжува за времетраење од 30 дена од денот на поправката.

4. ГаранциЈата се признава само со нриложување сметка за купување и со овој гантен лист кој мора да биде исправно понолнет од продавачот односно мора да ш содржи датумот на продажба, печат и нотпис на продавачот.

5. Извршителот на гаранцијата обезбедува сервис и резервни делови 7 години од датумот на купување,

ГАРАНЦШАТА НЕ ОПФАКА:

6. Редовни проверки, одржување и замена на нотрошни материјали. Прилагодувања или нромени за подобрување на производот за намени кои не се онишани во техничките упатства за употреба, освен ако за тие промени не се согласил увозникот ПАКОМ КОМПАНИ д.о.о.е.л

ГАРАНЦИЈАТА НЕ СЕ ПРИЗНАВА ВО СЛЕДНИВЕ СЛУЧАИ

- Ако купувачот не нриложи исправен гарантен лист и сметка.
- Ако купувачот не се придржувал до упатствата за употреба на производот.
- Ако производот бил отворан, преправан или поправан од неовластени лица.
- Ако дефектите кај прошводот биле предизвикани од виши сили, како удар од гром, струен удар во електричната мрежа, елеметарни непогоди и сл.
- Ако дефектите настанале поради непропсна употреба или неправилен транспорт.
- Ако дефектот настанал поради грешка на системот кон кој бил приклучен производот.

Оваа гаранција не гн менува законските законските права кои што важат во Република Македонија во однос на правата што ги пропишува роизвод. **Изјава:** Потрошувачот ги има законските права кои произлегуваат од националното законодавство кое ја регулира продажбата на производите и дека овие рава не се загрозени со гаранцијата.

Централен сервис: **ПАКОМ Сервис,Ул Вангел Нечевски бр 43, 1000 Склопје**
Тел.: 02/3202 842, 02/3202 841, 02/3202 840
Факс: 02 3202 892 www.pakom.com.mk, www.vivax.com

ДАТУМ НА ПРИЕМ НА УРЕДОТ ВО СЕРВИС		
ДАТУМ НА ПОПРАВАЊЕ		

ДАТУМ НА ПРИЕМ НА УРЕДОТ ВО СЕРВИС		
ДАТУМ НА ПОПРАВАЊЕ		

ДАТУМ НА ПРИЕМ НА УРЕДОТ ВО СЕРВИС		
ДАТУМ НА ПОПРАВАЊЕ		
ДАТУМ НА ПРИЕМ НА УРЕДОТ ВО СЕРВИС		
ДАТУМ НА ПОПРАВАЊЕ		
ДАТУМ НА ПРИЕМ НА УРЕДОТ ВО СЕРВИС		
ДАТУМ НА ПОПРАВАЊЕ		

СПИСОК НА СЕРВИСИ

VIVAX МК

Град	Сервис	Адреса	Телефон	Е-пошта
Скопје	Балша Сервис	Втора Македонска Бригада 80	070 220 754	servis.balsha@yahoo.com
Скопје Куманово	Конде НК	Горно Соње 6/19	077 752 011	robertaleksandra@gmail.com
Куманово	Мулти Шоп Иги	Пионерска 13	031 413 400	multishopigi@gmail.com
Штип	Пако Сервис	Косовска 105	070 720 709	dejandimov112@gmail.com
Кавадарци	Далас Експрес	Вишешница 6	070 218 213	servis_ekspert@yahoo.com
Кавадарци	Аце Сервис	Бел Камен 45	070 394 374	aceservis@t.mk
Кавадарци	Центро Техника	Цветан Димов 3б	075 762 042	centrotehnika@yahoo.com
Свети Николе	С-М	Ленинова бб	070 632 829	servis_sm@yahoo.com
Гевгелија	Хот Контрол	Солунска 5	075 650 888	hotkontrol@yahoo.com
Прилеп	МИС Електрокомпани	11 Октомври 7А	048 427 009	mis_servis@yahoo.com
Пробиштип	Сервис Диме	Едвард Кардељ 5	075 546 531	pservisdime@yahoo.com
Кочани	Електрома	Тошо Арсов 5	078 216 112	elektromatika85@gmail.com
Кочани	Клима Експерт Плус	Гоце Делчев 74	078 272 833	klimaekspertplus@yahoo.com
Крива Паланка	Ампер Младен	Борис Трајковски 19	031 374 083	amper_servis@t.mk
Кичево	Разлади ЕМ-АА	4-ти Јули 125	071 338 875	ilioskialeksandar@yahoo.com
Битола	Фригомонт	Трифун Пановски 28	070 269 313	Frigomontdva@LIVE.COM
Битола	Електролукс	Девеани 15	070 207 833	elektrolux@t.mk
Тетово	Сервис Бат Бе Електрик	Благоја Тоска 193	070 510 399	elektrowatbe@gmail.com
Гостивар	Сонти Плус	ЈНА 97	070 215 685	srvskonti@gmail.com
Гостивар	Фриго Клима	Браќа Гиноски 205	070 215 420	hadis_s@hotmail.com
Дебар	Кренар МД	нас. Велец бр.2	070 443 361	krenar-md@live.com
Пехчево, Берово, Делчево, Мак. Каменица	Кватро Сервис	с. Звегор 116	078 700 835	servisdelcevo@yahoo.com
Пехчево, Берово, Делчево, Мак. Каменица	Алфа Електротехника	Ванчо Китанов 17	070 639 030	alfaelektrotehnika@gmail.com
Охрид	Ник Про Сервис	Стефчо Илоски 5	077 638 270	nikproservis@gmail.com
Струга	Лед Електроника	Цветан Димов 22	070 304 724	zlatko.na18@gmail.com
Струга	Мактри Ојлески	Наум Наумоски Борче 28	075 521 691	ljubco.ojleski@hotmail.com
Радовиш	ЈТД Димка	Ленинова 79	078 253 986	dimka_servis@yahoo.com

FLETGARANCIONI

VIVAX

MK-AL

EMRI PRODUKTU	
LLOJI DHE MODELI	
PRODHUESI	
EMËRTIMI APO EMRI I SHITËSIT	
NUMRI SERIAL	
VULA: NËNSHKRIMI I PËRSONIT	

TË NDERUAR BLERËS!

Faleminderit për blerjen tuaj dhe shpresoj seju do tëjenë të kënaqur me përzgjedhjen. Nëse periudha e garancionit është e nevojshme për të riparuar produktin, ju lutem konsultohuni me shitësin Apo me me përeonin i cilijua shet produktin tone JU LUTEM LEXONI ME KUJDESPARAPËRDORIMITPRODUKTIT DOKUMENTET TEKNIKE DHE MANUALET CILAT JANË VENDOSUR NË KUTI!

1. Me këtë garanci, prodhuesi i produktit, përmes PAKOM KOMPANI d.o.o.e.l. si kontraktues dhe zbatues i garancisë në Republikën e Maqedonisë, garanton riparim falas në përputhje me rregulloret në fuqi dhe kushtet e specifikuara në këtë fletë garancie. Me këtë garanci, ne garantojmë që lënda e garancisë do të funksionojë pa gabime të shkaktuara nga punimi i mundshëm i dobët dhe përdorimi i materialit dhe punimit të gjatë. Të gjitha këto defekte do të riparohen pa pagesë nga shërbimi i autorizuar gjatë periudhës së garancisë.

KUSHTET E GARANCISË:

2. Periudha e garancisë fillon nga dita e blerjes së produktit dhe zgjat **24 muaj.**

3. Në rast të një defekti në produktin që i nënshtrohet kësaj garancie, ne marrim përsipër ta riparojmë atë sa më shpejt të jetë e mundur dhe më së voni brenda 30 ditëve pune. Nëse produkti nuk mund të riparohet ose nuk riparohet brenda 30 ditëve të punës, ai do të zëvendësohet me një të ri. Nëse sjellja e produktit zgjat më shumë se 10 ditë, garancia zgjatet për një kohëzgjatje prej 30 ditësh nga dita e riparimit.

4. Garancia njihet vetëm me paraqitjen e një faturë blerjeje dhe këtë kartë garancie, e cila duhet të jetë e nënshkruar siç duhet nga shitësi, pra duhet të përmbajë datën e shitjes, vulën dhe shënimin e shitësit.

5. Ekzekutuesi i garancisë ofron shërbim dhe pjesë këmbimi për 5 vjet nga data e prodhimit.

GARANCIA NUK MBUSH:

6. Kontrolle të rregullta, mirëmbajtje dhe ndërrim të materialeve harxhuese. Rregullime ose ndryshime për të përmirësuar produktin për qëllime që nuk janë të specifikuara në udhëzimet teknike për përdorim, përveç nëse importuesi PAKOM KOMPANI d.o.o.e.l është pajtuar me këto ndryshime.

GARANCIJA NUK NJOHET NË RASTET E MËPOSHTME

- Nëse blerësi nuk dorëzon një kartë garancie dhe faturë të vlefshme.
- Nëse blerësi nuk i është përmbajtur udhëzimeve për përdorimin e produktit.
- Nëse produkti është hapur, modifikuar ose riparuar nga persona të paautorizuar.
- Nëse defektet në kanal janë shkaktuar nga forca madhore, si rrufeja, goditja elektrike në rrjetin elektrik, aksidentet elektrike etj.
- Nëse defektet kanë ndodhur për shkak të përdorimit jo të duhur ose transportit jo të duhur.
- Nëse defekti ka ndodhur për shkak të një gabimi në sistemin me të cilin është lidhur produkti.

Kjo garanci nuk i ndryshon të drejtat ligjore ligjore që vlejnë në Republikën e Maqedonisë në lidhje me të drejtat e përcaktuara me produktin. Deklaratë: Konsumatori ka të drejta ligjore që rrjedhin nga legjislacioni kombëtar që rregullon shitjen e produkteve dhe se këto të drejta nuk cenohen nga garancia.

Servisi qendror: PAKOM KOMPANI d.o.o.e.l, rrugë Vangel Necevski nr 43, 1000 Shkup
Tel 02 3202 800, Faks: 02 3202 892 www.pakom.com.mk, www.vivax.com

DATA PRANIMIT PAISJES SERVIS		
DATA RIPARIMIT		
DATA PRANIMIT PAISJES SERVIS		
DATA RIPARIMIT		

DATA PRANIMIT PAISJES SERVIS		
DATA RIPARIMIT		
DATA PRANIMIT PAISJES SERVIS		
DATA RIPARIMIT		
DATA PRANIMIT PAISJES SERVIS		
DATA RIPARIMIT		

SHERBEMI I AUTORIZUAR VIVAX MK (AL)

Qyteti	Shërbimi	Adresë	Telefoni	E-mail
Shkup	Balsha Servisi	Vtora Makedonska Brigada 80	070 220 754	servis.balsha@yahoo.com
Shkup Kumanovë	Konde NK	Gorno Sonje 6/19	077 752 011	robertaleksandra@gmail.com
Kumanovë	Multi Shop Igi	Pionerska 13	031 413 400	multishopigi@gmail.com
Shtip	Pako Servisi	Kosovska 105	070 720 709	dejandimov112@gmail.com
Kavadarci	Dalas Ekspres	Visheshnica 6	070 218 213	servis_ekspert@yahoo.com
Kavadarci	Ace Servisi	Bel Kamen 45	070 394 374	aceservis@t.mk
Kavadarci	Centro Tehnika	Cvetan Dimov 3b	075 762 042	centrotehnika@yahoo.com
Sveti Nikole	S-M	Leninova bb	070 632 829	servis_sm@yahoo.com
Gjevgjeli	Hot Kontrol	Solunska 5	075 650 888	hotkontrol@yahoo.com
Prilep	MIS Elektrokompani	11 Oktomvri 7A	048 427 009	mis_servis@yahoo.com
Probishtip	Servisi Dime	Edvard Kardelj 5	075 546 531	pservisdime@yahoo.com
Koçanë	Elektroma	Tosho Arsov 5	078 216 112	elektromatika85@gmail.com
Koçanë	Klima Ekspert Plus	Goce Delchev 74	078 272 833	klimaekspertplus@yahoo.com
Kriva Pallankë	Amper Mladen	Boris Trajkovski 19	031 374 083	amper_servis@t.mk
Kërçovë	Razladi EM-AA	4-ti Juli 125	071 338 875	ilioskialeksandar@yahoo.com
Bitolë	Frigomont	Trifun Panovski 28	070 269 313	Frigomontdva@LIVE.COM
Bitolë	Elektroluks	Deveani 15	070 207 833	elektrolux@t.mk
Tetovë	Servisi Bat Be Elektrik	Blagoja Toska 193	070 510 399	elektrowatbe@gmail.com
Gostivar	Sonti Plus	JNA 97	070 215 685	srvskonti@gmail.com
Gostivar	Frigo Klima	Brakja Ginoski 205	070 215 420	hadis_s@hotmail.com
Dibër	Krenar MD	nas. Velec br.2	070 443 361	krenar-md@live.com
Pehçevë, Berovë, Dellçevë, Mak. Kamenicë	Kvatro Servisi	s. Zvegor 116	078 700 835	servisdelcevo@yahoo.com
Pehçevë, Berovë, Dellçevë, Mak. Kamenicë	Alfa Elektrotehnika	Vancho Kitanov 17	070 639 030	alfaelektrotehnika@gmail.com
Ohër	Nik Pro Servisi	Stefcho Iloski 5	077 638 270	nikproservis@gmail.com
Strugë	Led Elektronika	Cvetan Dimov 22	070 304 724	zlatko.na18@gmail.com
Strugë	Maktri Ojleski	Naum Naumoski Borche 28	075 521 691	ljubco.ojleski@hotmail.com
Radovish	JTD Dimka	Leninova 79	078 253 986	dimka_servis@yahoo.com

FLETGARANCIONI

VIVAX

KS

EMRI PRODUKTU	
LLOJI DHE MODELI	
PRODHUESI	
EMËRTIMI APO EMRI I SHITËSIT	
NUMRI SERIAL	
VULA: NËNSHKRIMI I PËRSONIT	

TË NDERUAR BLERËS!

Faleminderit për blerjen tuaj dhe shpresoj seju do tëjenë të kënaqur me përzgjedhjen. Nëse periudha e garancionit është e nevojshme për të riparuar produktin, ju lutem konsultohuni me shitësin Apo me me përeonin i cilijua shet produktin tone JU LUTEM LEXONI ME KUJDESPARAPËRDORIMITPRODUKTIT DOKUMENTET TEKNIKE DHE MANUALET CILAT JANË VENDOSUR NË KUTI!

GARANCI DEKLARATA:

Kjo fletgarancion ju garanton që prodhuesi, nëpermjët AskTec Ltd, si një importues dhe ofrues i sigurisë ne Republikën e Kosoves, një riparim të lirë të njejtë në përputhje me rregullat e zbatueshme në pajtim me kushtet e përshkruara në këtë fletgarancion

KUSHTET E GARANCIONIT:

1. Kjo fletgarancion, negarantojmë se ju do të jetë subjekt i kësaj punegarancisë pagabime të mundshme të shkaktuara nga mjeshtëri e profesionalizuar dhe të materialit të dobët. Të gjitha gabimet mund të ndodhin ne do t korrigjohen pa pagesë në një shërbim garancion të autorizuar.

PERIUDHA EGARANCIONIT.Garancioni fillon nga dita eblerjes dhe vazhdon deri 24 muaj.

2. Në rast prishjes produktit do të mbulohet nga ky garancion , zotohemi për të rregulluar njëjtin sa më shpejt të jetë e mundur, dhe jo më vonë se 45 ditë. Nëse produkti nuk mund të riparohet ose nuk riparohet brenda 45 ditëve, ajo do të zëvendësohet.
3. Nesë procedura riparimit zgjat më shumë se 10 ditë, garancioni do të shtvhet për kohëzgjatjen e riparimit.
4. Garancioni është e njohur vetëm me një faturë te shitjes, dhe me kartën e garancionit e cila duhet të plotësohet si duhet dhe duhet të përfshijë datën e shitjes, vula dhe nënshkrimi shitësit.
5. Prodhuesi ofron pjesë servisi në afat prej 7 vjetësh.

GARANCIONI NUK MBULON

6. Inspektimit të rregullt, mirëmbajtjenndrrimi I pjesve hargjuese.
7. Rregullim ose ndryshim në përmirësimin e produktit për zbatimin që nuk janë përshkruar në udhëzimet tëknike për përdorim, përvec modifikime paraqitura Me pëlqimi AskTec LLC

GARANCIONI NUK PRANOHET NE KËTO RASTE :

- Nëse një klienti nuk paraqet kartën e saktë garancionit dhe faturë blerse.
- Në qoftë se blerësi nuk përmbush udhëzimet mbi përdorimin e produktit.
- Nëse produkti është i hapur, modifikuar ose riparuar nga personi i paautorizuar.
- Nëse dështimet produktit janë shkaktuar nga forcës madhore, të tilla si rrufeja, electriciteti në fatkeqësitë e rrjetit elektrike.
- Nëse dështime shkaktuar dëme nga përdorimi i pavend ose transportit të pahijshme. Nëse defekt është një defekt në sistemin në të cilën produkti është i lidhur.

DATA PRANIMIT PAISJES SERVIS		
DATA RIPARIMIT		
DATA PRANIMIT PAISJES SERVIS		
DATA RIPARIMIT		
DATA PRANIMIT PAISJES SERVIS		
DATA RIPARIMIT		

Ask tec d.o.o., Tahir Zajmi (Kosovatex)
10000 Prishtinë, Kosovë
Tel: +381 38 771 001, E-mail: info@asktec-ks.com

SERVISI Tel: +381 38 771 003
Fax: +381 38 771 000

GARANCIJSKI LIST

VIVAX

SLO

MODEL NAPRAVE	
SERIJSKA ŠTEVILKA	
DATUM DOBAVE BLAGA	
ŠTEVILKA PRODAJALČEVEGA RAČUNA	
PRODAJNO MESTO	
PODPIS IN ŽIG PRODAJALCA	

SPOŠTOVANI! Zahvaljujemo se vam za nakup naprave in upamo, da boste s svojo izbiro zadovoljni. Če bo v garancijskem obdobju potrebno popravilo izdelka, vas prosimo, da se posvetujete s pooblaščenim prodajalcem, ki vam je izdelek prodal, ali pa nas pokličite na spodaj navedeno številko oz. nas obiščite na navedenem naslovu. PROSIMO VAS, DA PRED UPORABO NATANČNO PREBERETE TEHNIČNO DOKUMENTACIJO IN PRILOŽENA NAVODILA!

GARANCIJSKA IZJAVA

1. S to garancijsko izjavo uvoznik jamči za kakovost izdelka oz. brezhibno delovanje v garancijskem roku, če ga boste uporabljali v skladu z njegovim namenom in priloženimi navodili. Proizvajalec izdelka prek ekskluzivnega uvoznika oz. zastopnika ter dajalca garancije v Republiki Sloveniji jamči brezplačno popravilo izdelka v skladu z veljavnimi predpisi in pogoji, opisanimi v tem garancijskem listu. Vse morebitne okvare bodo v garancijskem roku brezplačno odpravljene pri pooblaščenem serviserju.
2. Garancijski rok začne veljati z dnem nakupa izdelka in za:

60 MESECEV (5 let)	**HLADILNIKI,ZAMRZOVALNE OMARE TER SKRINJE**
24 MESECEV (2 leta)	**LED TV SAMOSTOJEČI ŠTEDILNIKI, PRALNI IN SUŠILNI STROJI, POMIVALNI STROJI, KUHINJSKE NAPE VGRADNE PEČICE IN KUHALNE PLOŠČE, KUHINJSKE NAPE, GRELNIKI VODE-BOJLERJI**
12 MESECEV (1 leto)	**MALI GOSPODINJSKI APARATI (VKLJUČNO Z MIKROVALOVNIMI PEČICAMI, GRELCI IN RADIATORJI), AUDIO I DVB-T SPREJEMNIKI, PAMETNI TELEFONI IN PAMETNE NAPRAVE**

3. Napake na izdelku morajo biti odpravljene v skupno 30 dneh od dneva, ko je proizvajalec ali pooblaščeni serviser prejel zahtevo za odpravo napak.Rok za odpravo napak se lahko izjemoma podaljša z obvestilom za največ 15 dni, kadar je to potrebno za dokončanje popravila. To podaljšanje upošteva naravo in kompleksnost blaga, naravo in resnost neskladnosti ter napor, potreben za dokončanje popravila ali zamenjavo. Proizvajalec mora potrošnika pred iztekom 30-dnevnega roka obvestiti o razlogih za podaljšanje roka in o številu dodatnih dni. Če popravilo ni opravljeno v predvidenem roku, proizvajalec, pooblaščeni serviser, uvoznik ali prodajalec brezplačno zamenja izdelek ali okvarjeni del z novim in brezhibnim. Če izdelek ali njegov del v predvidenem roku ni popravljen niti zamenjan z novim, lahko potrošnik zahteva vračilo celotne kupnine ali sorazmerno znižanje kupnine. Če se neskladnost izdelka pojavi v manj kot 30 dneh od dobave, lahko potrošnik zahteva neposredno vračilo plačanega zneska. V primeru zamenjave z novim izdelkom začne garancijski rok znova teči od dneva zamenjave. Za zamenjano blago ali bistveni del, zamenjan z novim, proizvajalec izda nov garancijski list.
4. **Pravice potrošnika v primeru neskladnosti blaga**
   če blago ne izpolnjuje specifikacij ali nima lastnosti, navedenih v garancijskem listu ali ustreznem oglaševalskem sporočilu, ima potrošnik pravico do:
   Brezplačnega popravila ali zamenjave blaga,
   Vračila kupnine, če popravilo ali zamenjava nista mogoča v razumnem roku,
   Zmanjšanja kupnine, če blago delno deluje, vendar ne v celoti kot bi moralo,
   Povračila stroškov popravila, če je potrošnik napako odpravil na lastne stroške, ker prodajalec ali proizvajalec tega ni storil v zakonskem roku.
   za uveljavljanje garancije mora potrošnik predložiti originalni račun in garancijski list. pravice iz naslova garancije potrošnik uveljavlja pri prodajalcu ali pooblaščenem servisu.
5. Proizvajalec ali pooblaščeni servis lahko potrošniku med popravilo blaga, za katero je izdana obvezna garancija, zagotovi brezplačno uporabo podobnega blaga. Če nadomestno blago ni zagotovljeno, ima potrošnik pravico do odškodnine za škodo, ki jo je utrpel zaradi nezmožnosti uporabe blaga od trenutka zahteve za popravilo ali zamenjavo do njune izvedbe.
6. **Rok za rešitev reklamacije:** Prodajalec mora o zahtevi potrošnika odločiti **nemudoma**, najpozneje pa v roku **8 dni** od prejema zahteve. Če je za odpravo napake potreben daljši čas, mora prodajalec potrošnika o tem obvestiti v istem roku in mu sporočiti predvideni rok popravila. **Popravilo ali zamenjava blaga mora biti opravljena najkasneje v 45 dneh od prejema reklamacije**. Če napaka ni odpravljena v tem roku, mora prodajalec potrošniku brezplačno zagotoviti nov, enakovreden izdelek.

7. Proizvajalec krije stroške za material, nadomestne dele, delo, prenos in prevoz izdelkov, ki nastanejo pri odpravljanju okvar oziroma nadomestitvi blaga z novim.
8. Garancija se prizna le ob predložitvi računa ter garancijskega lista, ki mora biti pravilno izpolnjen oziroma mora vsebovati datum prodaje, žig in podpis prodajalca.
9. Čas, v katerem uvoznik zagotavlja servis, vzdrževanje, nadomestne dele in priklopne aparate, je vsaj 3 leta po preteku garancijskega roka.
10. Prodajalec ni usposobljen za tehnično presojo glede morebitnih okvar in tako tudi ne more odločati o zamenjavi izdelka brez mnenja pooblaščenega servisa o okvari.
11. Potrošnik ima zakonsko pravico, da zoper prodajalca v primeru neskladnosti blaga brezplačno uveljavlja jamčevalne zahtevke. Garancija ne izključuje pravic potrošnika, ki izhajajo iz obveznega jamstva za skladnost blaga;
12. Garancija velja samo na območju Republike Slovenije.
13. **Pomembno obvestilo za potrošnike:** Potrošnik ima zakonsko pravico, da v primeru neskladnosti blaga **brezplačno uveljavlja jamčevalne zahtevke zoper prodajalca** v skladu z veljavno zakonodajo. garancija **ne izključuje in ne omejuje** pravic potrošnika, ki izhajajo iz **obveznega jamstva za skladnost blaga** po določilih zvpot-1

GARANCIJA NE VKLJUČUJE: Rednih pregledov, vzdrževanja z menjavo potrošnih delov ob normalni uporabi, prilagajanja ali spreminjanja izdelka z namenom izboljšanja ter uporabe, ki ni opisana v tehničnih navodilih za uporabo, razen, če je za te spremembe uvoznik predhodno dal soglasje.

GARANCIJA SE NE PRIZNA:

- če kupec ne predloži veljavnega garancijskega lista in računa o nakupu, nepravilne vgradnje, uporabe in vzdrževanja izdelka in popravila s strani nepooblaščene osebe in vgraditve neoriginalnih sestavnih delov izdelka,
- v primeru malomarnega ravnanja z izdelkom, poškodb, ki so nastale zaradi mehanskih udarcev po krivdi kupca oziroma tretje osebe, napak, ki so posledica motenj iz okolja (naravne nesreče, udar strele, električne napeljave, elektromagnetne motnje in podobno),
- v primeru Potrošnega materiala (žarnice, tesnila, posodice za led, filtra svežega zraka, penastega filtra in podobno,
- v primeru povečanja glasnosti in estetskega izgleda aparata, ki je posledica staranja in ne vpliva na funkcionalnost izdelka,
- v primeru vibracij, pomikanja izdelka po prostoru in glasnega delovanja, ki je posledica nepravilno izravnanih nastavljivih nogic.

Izjava EU o skladnosti je na voljo na spletni strani: www.msan.hr/dokumentacijaartikala

Izdelek na trgu EU postavlja: **M SAN GRUPA d.o.o., Dugoselska ulica 5, 10372 Rugvica, Croatia**
Tel: +385 1 3654-961, Fax: +385 1 365 4982
e-mail: info@mrservis.hr, prodaja@mrservls.hr, http://www.vivax.com

DATUM SPREJEMA NAPRAVE V SERVIS		
DATUM POPRAVILA		
DATUM SPREJEMA NAPRAVE V SERVIS		
DATUM POPRAVILA		
DATUM SPREJEMA NAPRAVE V SERVIS		
DATUM POPRAVILA		

SEZNAM SERVISNIH MESTA VIVAX SLO

- **LED TV; BELA TEHNIKA; MALI GOSPODINJSKI APARATI**
  (vključno z mikrovalovnimi pečicami, grelci in radiatorji)

NTT d.o.o.
Štrbenkova 4, 3320 VELENJE
Tel.03 897 39 50 ; E-mail. servis@ntt.si
Web: http://www.ntt.si/

SerVic d.o.o.
Trpinčeva ulica 37A, 1000 LJUBLJANA
Tel. 01 601 01 50; E-mail. info@svc.si
Web: http://www.servic.si

- **PAMETNE NAPRAVE, SMART TELEFONI, TABLICE**

NTT d.o.o.
Štrbenkova 4, 3320 VELENJE
Tel.03 897 39 50 ; E-mail. servis@ntt.si; Web: http://www.ntt.si/

VIVAX.com

Works best with *life.*

SN.:

VIVAX

Ver: 0925