VIVAX
Made for you

VCW-2002R
VCW-2002B

IT
Manuale di istruzioni

И005 17

PART DEFINTIONS

1. corpo trasparente
2. alloggiamento del motore
3. Interruttore elettrico motore
4. Fermo di fissaggio cavità motore
5. Rulli di testa mobili
6. Foro per tubo
7. Testa del tubo
8. Tubo di aspirazione
9. tubo in plastica
10. Apparecchio per spazzare pavimenti
11. Unità molo
12. Tubo filtro acqua
13. impugnatura
14. Base del raccordo del tubo del filtro dell'acqua
15. Filtro Sponch
16. Apparecchio divano poltrona
17. Apparecchio per bordi d'angolo
18. Gomito regolato per il vuoto
19. Indicatore del livello dell'acqua
20. Filtro molo

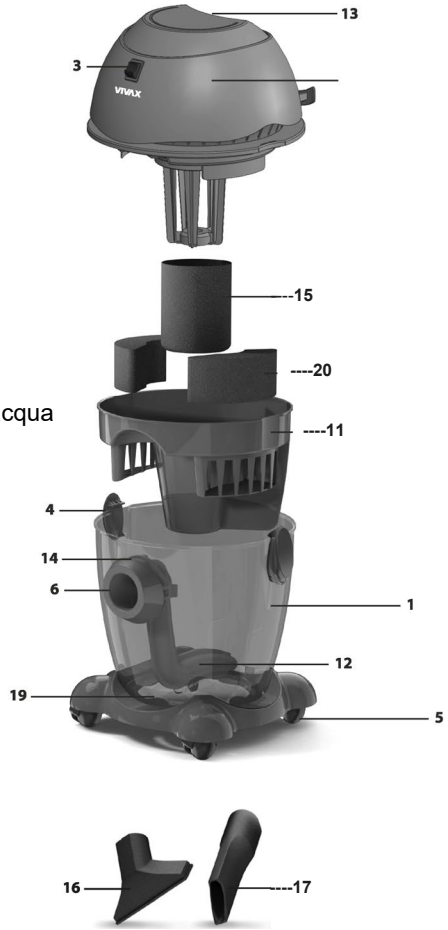

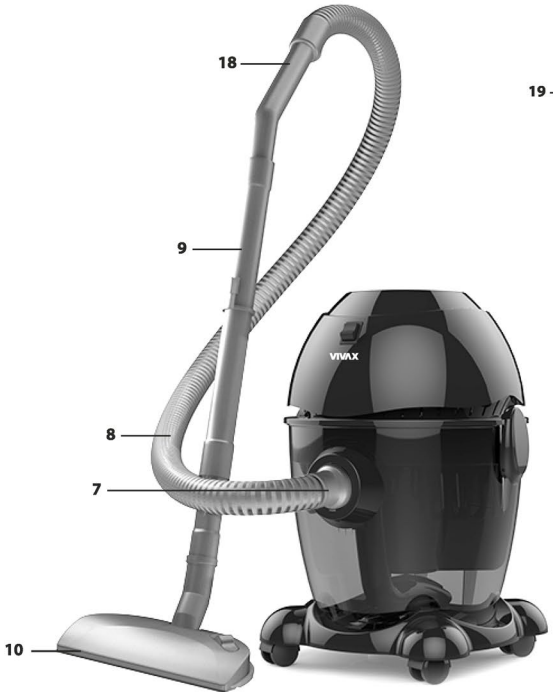

Grazie per aver scelto l'**aspirapolvere per liquidi e liquidi a marchio VIVAX.** Ci auguriamo che quel prodotto ti renda la vita più facile come fanno gli **altri** prodotti VIVAX.
Leggere attentamente il manuale d'uso per ottenere la migliore efficienza dal prodotto e conservarlo in un luogo sicuro per un ulteriore utilizzo.

AVVERTENZE IMPORTANTI

Le precauzioni di sicurezza di base devono essere seguite utilizzando dispositivi elettrici.
A meno che l'osservazione e la gestione non siano fornite da una persona responsabile della sicurezza dei dispositivi, non è previsto l'uso del letto da parte di persone disabili con disabilità fisiche, sensoriali e mentali compresi i bambini.

L'apparecchio non deve essere utilizzato da persone (compresi i bambini) con ridotte capacità fisiche, sensoriali o mentali, o con mancanza di esperienza e conoscenza, a meno che non siano supervisionati o istruiti.
Questo apparecchio può essere utilizzato da bambini di età pari o superiore a 8 anni e da persone con ridotte capacità fisiche, sensoriali o mentali o con mancanza di esperienza e conoscenza se sono stati supervisionati o istruiti sull'uso dell'apparecchio in modo sicuro e comprendono i pericoli coinvolti
Sorvegliare i bambini affinché non giochino con l'apparecchio
I bambini non devono giocare con l'apparecchio
La pulizia e la manutenzione dell'utente non devono essere eseguite da bambini senza supervisione.

- Non lasciare il dispositivo collegato all'alimentazione elettrica. Scollegalo quando non lo usi o nei casi in cui è richiesto il servizio.
- Il cavo o la spina dell'aspirapolvere non devono essere immersi in alcun liquido.
- Non toccare il dispositivo o il cavo con le mani bagnate.

- Non utilizzare mai un aspirapolvere senza i suoi filtri.
- Non tenere il tubo del vuoto vicino alle orecchie e agli occhi quando il dispositivo è in funzione.
- Tenere i vestiti, i capelli e il corpo lontani dall'aspirapolvere e dalle parti in movimento dell'aspirapolvere.
  Utilizzare solo accessori prodotti o suggeriti dal produttore.
- Spegnere tutti gli interruttori di controllo dell'aspirapolvere prima di rimuovere la spina.

GUASTI DELL'UTENTE

Verificare se il valore di tensione specificato sull'aspirapolvere per liquidi e liquidi a marchio VIVAX soddisfa la tensione di alimentazione locale.

- Non utilizzare un cavo di prolunga che fornisce corrente insufficiente per evitare di danneggiare il dispositivo.
- Il dispositivo è solo per uso domestico. Non deve essere utilizzato per scopi commerciali e industriali.
- Evitare movimenti che potrebbero danneggiare il cavo e la spina. Utilizzare il corpo della spina per rimuoverlo, non il cavo.
- Per evitare la deformazione delle parti in plastica del dispositivo e per evitare di provocare un incendio, non lasciare mai il dispositivo sotto la luce solare diretta, fonti di calore e custodie simili.
- Nel caso in cui vengano puliti detergenti, polvere di sapone, ecc. Prodotti chimici che potrebbero causare la formazione di schiuma d'acqua, spegnere il dispositivo e sciacquare il cestello.
- Non aspirare mai materiali esplosivi, infiammabili, acidi, duri o taglienti.
- Non immergere mai il corpo del dispositivo in acqua (sezione motore). Evita che l'acqua si rovesci sopra

- I filtri devono essere utilizzati come previsto.
- Non tentare di riparare, regolare o sostituire le parti del dispositivo. Contattare un servizio autorizzato in caso di guasto.
- I guasti derivanti da cadute e collisioni effettuate dall'utente dopo la consegna del dispositivo all'utente sono guasti dell'utente.
- La nostra azienda non può essere ritenuta responsabile per guasti che potrebbero derivare dai motivi sopra menzionati, quindi tutti i guasti vengono elaborati al di fuori della copertura della garanzia.

SUGGERIMENTI PER L'UTENTE

- Non utilizzare mai l'aspirapolvere senza filtri per evitare danni. Lavare e risciacquare i filtri in base alla frequenzadi utilizzo e allo sporco con acqua saponata, quindi rimontarli. Questo processo dovrebbe mantenere apertele vie aeree del motore e prolungare la vita del motore. Inoltre il tuo dispositivo funzionerà con la massima potenza di aspirazione.
- Con questo aspirapolvere, puoi spazzare fino a 2,5 litridi fluido senza rimuovere alcuna unità.

NORME DA SEGUIRE NELLA MANUTENZIONE, RIPARAZIONE E UTILIZZO

- Non aprire mai e cercare di riparare l'aspirapolvere quando è guasto.
- Non utilizzare l'aspirapolvere se è caduto a terra o è stato colpito da un oggetto rigido, contattare il servizio di assistenza autorizzato.
- Non sostituire mai un cavo o una spina danneggiati, contattare il servizio di assistenza autorizzato.

MONTAGGIO E UTILIZZO

- Dopo aver tolto il dispositivo dalla sua confezione, rimuovere la sezione motore dal corpo aprendo i fermi di blocco (4) che fissano la sezione in cuisi trova il corpo trasparente (1).
- Posizionare il filtro in spugna (15) nella sezione del motore. Fissare il tubo del filtro dell'acqua (12) nell'alloggiamento del filtrodell'acqua (14) nel serbatoio dell'acqua.
- Riempire il prodotto con acqua fino all'indicatore del livello dell'acqua (19). Posizionare l'unita del molo (11) al suo posto. Assicurarsi che il filtro del molo (20) sia fissato.
- Fissare la cavità del motore (2) e il corpo trasparente (1) utilizzando i fermidi bloccaggio (4).
- Montare l'apparato spazzante (10), il tubo di plastica (9), il gomito regolatoper il vuoto (18), il tubo del vuoto
- (18) e la testa del tubo (7).
- È possibile utilizzare anche altri apparecchi di pulizia per il proprio scopo dipulizia.

AVVERTENZA: non rimuovere il filtro in spugna (15) durante l'uso né a umido né a secco

UTILIZZO A UMIDO

- Verificare che il filtro in spugna sia fissato (15). Se il tubo del filtro dell'acqua (12) è fissato al corpo trasparente (1), rimuoverlo.
- Posizionare la testa del tubo (7) nella cavità del tubo (6) situata davanti al corpo principale.
- Chiudere la sezione motore (2) e il corpo trasparente (1) utilizzando i fermi laterali (4).
- L'acqua accumulata su varie superfici può essere aspirata nell'apparecchio utilizzando il tubo di aspirazione (8) e il gomito regolato a vuoto (18) per aprire i lavabi ostruiti.
- Le acque reflue non devono essere trattenute nel dispositivo dopo aver eseguito il processo di aspirazione.

AVVERTENZA: non rimuovere il filtro in spugna (15) durante l'uso né a umido né a secco

FILTRI

Filtro in spugna: il filtro in spugna deve essere fissato al suo posto durante l'aspirazione a secco e ad umido. Altrimenti polvere e particelle di grandi dimensioni penetreranno nella turbina del motore, se stiamo aspirando acqua, tutta l'acqua entrerà nella turbina. In tal caso la garanzia non sarà valida. Effettua una manutenzione regolare del tuo filtro in spugna progettato a lungo termine. Lasciarli asciugare perché si consumano troppo velocemente. Filtro inspugna: impedisce che l'acqua passi dalle cavità d'aria nel molo si unisca durante l'uso a secco. Inoltre impedisce che l'acqua nel corpo passi al pontile unirsi. Questi filtri devono essere completamente asciugati prima dell'uso.

PULIZIA E MANUTENZIONE

- Spegnere l'interruttore del motore (3). Rimuovere la spina elettrica.
- Far defluire i liquidi nel tubo nel corpo (1) sollevando l'estremità del tubo del vuoto (8).
- Allentare i fermi di bloccaggio che collegano la sezione motore (2) e il corpo trasparente (1) e rimuovere il tubo del vuoto (8) dal corpo (1).
- Svuotare l'acqua di scarico del corpo (1) nel lavabo.
- Ricollegare il corpo (1) e la cavità del motore (2) e rimontare il tubo del vuoto (8).

SUGGERIMENTI PER UN UTILIZZO EFFICIENTE E UN BASSO CONSUMO ENERGETICO

- Pulire frequentemente i filtri del dispositivo per ridurre il consumo di energiae ottenere un'elevata efficienza. Non chiudere i fori di aspirazione o di scarico.
- È possibile pulire la sezione del motore da polvere e tordi portando il dispositivo a un servizio autorizzato.

TRASPORTO E CONSEGNA

Bisogna trasportare il dispositivo nella sua confezione originale con divisori avvolgendolo con un panno morbido.
Un imballaggio errato potrebbe danneggiare la superficie esterna dell'aspirapolvere

NOTA: DANNI E GUASTI AVVENUTI DURANTE IL TRASPORTO EDOPO LA CONSEGNA NON SONO INCLUSI NELLA GARANZIA.

CARATTERISTICHE TECNICHE

Potenza motore (max)	: 2000W
Potenza motore (nom)	: 1200 W
Tensione e frequenza	: 220-240 V AC 50/60Hz
Portata d’aria	: 45 L/sec
Potenza del vuoto (acqua):	: 2000 mm H20

Smaltimento di Apparecchiature Elettiriche ed Elettorniche

Per tutelare il nostro ambiente e per riciclare nel modo più completo possibile le materie prime utilizzate, il consumatore è pregato di restituire le apparecchiature inutilizzabili al sistema di raccolta pubblica di materiale elettrico ed elettronico.

Il simbolo della croce indica che questo prodotto deve essere restituito al punto di raccolta rifiuti elettronici per alimentarlo riciclando il miglior riciclo possibile della materia prima.

Garantendo questo prodotto si prevengono possibili effetti negativi sull'ambiente e sulla salute umana, che potrebbero altrimenti essere causati a causa di uno smaltimento improprio di quel prodotto. Il riciclaggio dei materiali di questo prodotto, contribuirai a preservare un ambiente sano e le risorse naturali.

Per informazioni dettagliate sulla raccolta dei prodotti EE contattare il rivenditore presso il quale è stato acquistato il prodotto.

Dichiarazione di conformità UE

Questo dispositivo è prodotto in conformità con gli standard europei applicabili e in conformità con tutte ledirettive e i regolamenti applicabili.

La dichiarazione di conformità UE può essere scaricata dal seguentelink: *www.msan.hr/dokumentacijaartikala*

Gentile Cliente,
grazie per aver acquistato un prodotto Vivax, ci auguriamo che tu rimanga soddisfatto della scelta. In caso sia necessaria la riparazione del prodotto entro il periodo di garanzia, contatta il rivenditore autorizzato dal quale hai acquistato il nostro prodotto oppure contatta il nostro centro di assistenza autorizzato tramite i contatti riportati alla fine di questo documento.
PRIMA DI UTILIZZARE IL PRODOTTO, LEGGERE ATTENTAMENTE IL MANUALE DI ISTRUZIONI!

CERTIFICATO DI GARANZIA

VIVAX

IT

MODELLO	
NUMERO SERIALE	
DATA DI VENDITA	
NUMERO FATTURA/RICEVUTA	
FIRMA VENDITORE	

1. M SAN Grupa d.o.o. garantisce che questo prodotto è privo di difetti derivanti dal processo di fabbricazione ed è soggetto alle condizioni riportate qui di seguito.
2. La presente Garanzia non pregiudica i diritti previsti dalla Direttiva 1999/44/CE e dal D. Lgs. 6 settembre 2005 n. 206, di cui il Consumatore rimane titolare.
3. **CONDIZIONI DI GARANZIA** La Garanzia è valida per un periodo di **2 anni** dalla data della consegna del prodotto, sempre che il difetto di conformità sia denunciato al rivenditore autorizzato e/o al centro di assistenza autorizzato entro i due mesi successivi dalla data della scoperta del difetto stesso. Nel caso in cui questo prodotto non funzioni correttamente durante il periodo di garanzia, il rivenditore autorizzato e/o un nostro centro di assistenza autorizzato renderà questo prodotto in grado di funzionare per gli scopi per cui è stato progettato, senza addebitare nessun costo di manodopera e/o pezzi di ricambio al consumatore.
4. La garanzia sarà accettata solo se la fattura originale, una ricevuta di vendita e/o il Certificato di Garanzia debitamente compilato vengono presentati al rivenditore autorizzato o al centro di assistenza autorizzato. M SAN Grupa d.o.o. si riserva il diritto di rifiutare il servizio di garanzia gratuito se le informazioni su tale documentazione sono incomplete o illeggibili.
5. Tutte le riparazioni in garanzia devono essere eseguite da un rivenditore autorizzato o un centro di assistenza autorizzato. Le riparazioni eseguite da rivenditori/centri di assistenza non autorizzati non saranno rimborsate e se tali riparazioni danneggiano questo prodotto, tali danni non saranno coperti da questa garanzia.
6. **La presente garanzia non copre**:
   - Verifiche periodiche, regolazioni, manutenzioni o trasformazioni nonché sostituzione di parti usurate dovute al normale uso;
   - Danni causati da: incidenti, negligenza, modifiche, utilizzo dei pezzi di ricambio non originali, uso improprio, installazione non corretta o imballaggio;
   - Danni causati da fulmini, acqua, fuoco, atti bellici, disordini pubblici, alimentazione elettrica errata, ventilazione errata o qualsiasi altra causa al di fuori del controllo della M SAN Grupa d.o.o.
   - Prodotti con numeri di serie alterati, cancellati, mancanti o illeggibili
   - Inosservanza di qualsiasi linea guida del Manuale di istruzioni o altra documentazione pertinente
7. Il Gruppo M SAN d.o.o. non è responsabile per eventuali danni ai supporti audio/video/dati o a qualsiasi apparecchiatura utilizzata in relazione al prodotto.
8. Questa garanzia è offerta a qualsiasi persona che abbia legalmente ottenuto il possesso del prodotto entro il periodo di garanzia.
9. La presente garanzia costituisce l'unico rimedio per l'acquirente. M SAN Grupa d.o.o. non sarà responsabile per alcun costo di riparazione o sostituzione o per qualsiasi danno o perdita direttamente o indirettamente correlato al malfunzionamento del prodotto.
10. Questa garanzia è applicabile solo ai prodotti acquistati in uno dei paesi di seguito elencati: ITALIA (compresi la Repubblica di San Marino e lo Stato della Città del Vaticano). Resta applicabile quando, a seguito di tale acquisto, il prodotto viene portato in qualsiasi altro paese elencato.
11. La dichiarazione di conformità UE può essere facilmente scaricata sul nostro sito web: www.msan.hr/dokumentacijaartikala

Importatore per l'UE: **M SAN GRUPA d.o.o., Buzinski prilaz 10,10010 Zagreb-Buzin, Croatia**
Tel: +385 1 3654-961, E-mail: info@mrservis.hr, Web: www.vivax.com

DATA DI RICEVIMENTO PRODOTTO		
DATA RIPARAZIONE		
DATA DI RICEVIMENTO PRODOTTO		
DATA RIPARAZIONE		
DATA DI RICEVIMENTO PRODOTTO		
DATA RIPARAZIONE		

CENTRO DI ASSISTENZA AUTORIZZATO

VIVAX

IT

Per chiedere Assistenza e accessori contattare:
Universal Service Provider s.r.l.
Via T .Tasso, 5 - 20825 Barlassina – MB-Italy
www.uspitaly.it
Tel 02 83 62 36 18

Dal Lunedì al Venerdì
Dalle 9.00 alle 13.000 e dalle 14.00 alle 18.00

In caso di malfunzionamento del prodotto, contatta il servizio USP Italy, dove la tua chiamata verrà reindirizzata al centro di assistenza più vicino.

www.VIVAX.com